KONTRAPUNKT
architektura - konstrukcja – technologia

KONTRAPUNKT V-PROJEKT ZESPÓŁ PROJEKTOWO - INWESTYCYJNY
ul. Zabłocie 39, 30-701 Kraków NIP: 676-172-86-69 REGON: 351257980
Citi Bank Handlowy w Warszawie r-k nr: 22 1030 0019 0109 8530 0041 5760
tel: +48 12 296 02 71 /+ 48 500 120 336/+ 48 504 260 628/+ 48 509 454 177 /fax: + 48 122960270

Opracowanie projektowe nr : KON – 14-212PW/A3

Inwestor:
SP ZOZ ZESPÓŁ SZPITALI MIEJSKICH
ul. Strzelców Bytomskich 11, 41-500 Chorzów

Obiekt:
PAWILON NR V
SP ZOZ ZESPÓŁ SZPITALI MIEJSKICH
ul. Strzelców Bytomskich 11, 41-500 Chorzów

Temat:
PRZEBUDOWA PAWILONU SZPITALNEGO NR V - przebudowa pomieszczeń poradni specjalistycznych zlokalizowanych na parterze, przebudowa pomieszczeń na I piętrze z przeznaczeniem dla apteki szpitalnej oraz laboratorium histopatologii, przebudowa pomieszczeń na II piętrze z przeznaczeniem dla sali konferencyjnej, budowa wew. szybu windowego, remont ogólnobudowlany, przebudowa i budowa wew. instalacji: elektrycznej, wod-kan, c.o. oraz wentylacji mechanicznej - ul. Strzelców Bytomskich nr 11 w Chorzowie, działka nr 3917/164

Branża
ARCHITEKTURA - ZESTAWIENIE STOLARKI
Faza
PROJEKT WYKONAWCZY

Sporządził zespół:

Imię i nazwisko	branża	uprawnienia	Izba budowlana
mgr inż. arch. Aleksander Mirek	Architektura gen. projektant	151/98	MP - 0752
mgr inż. arch. Marta Dropińska	Architektura		
mgr inż. arch. Dorota Dropińska	Architektura		
mgr inż. arch. Mirosław Butor	Architektura		
mgr inż.arch. Ewa Dobrucka	Architektura sprawdzający	297/2000	MP - 0741

Kraków, czerwiec 2014

e-mail: kvp@kvp.pl / www.kvp.pl

KONTRAPUNKT V-PROJEKT ZESPÓŁ PROJEKTOWO - INWESTYCYJNY
ul. Zabłocie 39, 30-701 Kraków NIP: 676-172-86-69 REGON: 351257980
Citi Bank Handlowy w Warszawie r-k nr: 22 1030 0019 0109 8530 0041 5760
tel: +48 12 296 02 71 /+ 48 500 120 336/+ 48 504 260 628/+ 48 509 454 177 /fax: + 48 122960270

ZASTOSOWANO NASTĘPUJĄCE SYSTEMY STOLARKI:

Stolarka okienna i drzwiowa zewnętrzna

Okna drewniane skrzynkowe (cały budynek bez przybudówki, okienek okrągłych poddasza oraz okien piwnicy)
Stolarkę okienną należy wykonać jako odtworzenie istniejących elementów. Okna drewniane skrzynkowe, wykonane z drewna klejonego trójwarstwowo. Lakierowane metoda hydrodynamiczną.
Skrzydło zewnętrzne szklone szybami zespolonymi (pakiet 4/6/4).
Skrzydło wewnętrzne szklone szybą pojedynczą 4mm.
Zachowane słupki międzyokienne w formie kanelurowanej kolumienki z florystycznym kapitelem należy poddać konserwacji, brakujące słupki odtworzyć wg istniejących wzorów.
Kwatery górne uchylne należy wyposażyć w dźwignie do otwierania skrzydła górnego.

Okna drewniane (przybudówka, okienka okrągłe poddasza, okna piwnic)
Stolarkę okienną należy wykonać jako odtworzenie istniejących elementów. Okna drewniane wykonane z drewna klejonego trójwarstwowo. Lakierowane metoda hydrodynamiczną. Skrzydło szklone szybami zespolonymi (pakiet 4/6/4).
Kwatery górne uchylne należy wyposażyć w dźwignie do otwierania skrzydła górnego.

Parapety wewnętrzne - drewniane lakierowane na kolor biały RAL 9001, parapety na szerokość wnęki okiennej ~50-60 cm. Drewniane klejone czterowarstwowo, obramowane z czterech stron drewnem litym dębowym. Powierzchnia parapetów pokryta lakierem znacznie zwiększającym wodoodporność, odporność na ścieranie, działanie czynników chemicznych i termicznych.

Parapety zewnętrzne – istniejące kamienne.

Drzwi zewnętrzne – drzwi drewniane, zewnętrzne ciepłe, wykonane na indywidualne zamówienie zgodnie z rysunkami zestawienia stolarki – kolor zielony (taki jak na sąsiednim budynku wieży) RAL 6028

Drzwi zewnętrzne techniczne – drzwi stalowe, kolor szary

Kolorystyka -
Okna od strony zewnętrznej – kolor zielony (taki jak na sąsiednim budynku wieży) RAL 6028
Okna od strony wewnętrznej – kolor biały, biel pałacowa RAL 9001
Słupki międzyokienne w formie kanelurowanej kolumienki z florystycznym kapitelem – kolor szary RAL 7047

Rolety i żaluzje okienne wewnętrzne
- w pomieszczeniach okulistyki w poradni – rolety wew. Przeciwwłamaniowe, dające 100% zaciemnienia
- w salach zabiegowych, pomieszczeniach laboratoryjnych, pomieszczeniach receptury w aptece – żaluzje wertykalne z tworzywa sztucznego
- w pozostałych pomieszczeniach poradni, laboratorium, apteki oraz na sali konferencyjnej rolety tkaninowe

KONTRAPUNKT V-PROJEKT ZESPÓŁ PROJEKTOWO - INWESTYCYJNY
ul. Zabłocie 39, 30-701 Kraków NIP: 676-172-86-69 REGON: 351257980
Citi Bank Handlowy w Warszawie r-k nr: 22 1030 0019 0109 8530 0041 5760
tel: +48 12 296 02 71 /+ 48 500 120 336/+ 48 504 260 628/+ 48 509 454 177 /fax: + 48 122960270

Stolarka wewnętrzna

Zastosowano następujące systemy stolarki:

- konserwacja drzwi drewnianych o walorach historycznych –
Drzwi wewnętrzne o walorach historycznych należy poddać konserwacji.
Zgodnie z oznaczeniami na rysunkach, wybrane drzwi należy po konserwacji i dostosowaniu wymiarów zamontować w innej lokalizacji w budynku. Drzwi lakierowane na kolor RAL 9001 (biel pałacowa)

- drzwi wewnętrzne drewniane
Skrzydło drewniane pełne wykonane z drewna sosnowego klejonego, lakierowane na kolor biały, widoczna struktura drewna RAL 9001 (biel pałacowa), skrzydło bezprzylgowe, kasetony na skrzydle zgodnie z rysunkiem, ościeżnica drewniana, zawiasy kryte.

- drzwi wewnętrzne pełne, higieniczne (apteka, laboratorium)
-płycina z wysokiej klasy laminatu poliestrowego wzmocnionego włóknem szklanym w kolorze RAL
-izolacja z poliuretanu , grubość 40mm
-skrzydło drzwi zlicowane ze ścianą
-ościeżnica dwustronna na ścianę o grubości 70-215mm lub z ościeżnicą kątową na ścianę o grubości powyżej 215mm
-profile z aluminium anodowanego w kolorze naturalnym
-skrzydło drzwi pozbawione zagłębień i nierówności powierzchni
-drzwi gładkie i szczelne, konstrukcja zapobiegajaca zbieraniu się kurzu
-laminat barwiony w masie -przy zarysowaniach nie ma odprysków lakieru, a kolor pozostaje nadal taki sam
-pod skrzydłem drzwi szczelina wentylacyjna o wysokości 3mm
- otwieranie skrzydła drzwi o 90°

- drzwi, okna i ściany wewnętrzne przeszklone aluminiowe
profile aluminiowe MB-45, profile z aluminium anodowanego w kolorze naturalnym (RAL9022)
- ościeżnica głębokości 45 mm z aluminium anodowanego w kolorze naturalnym (RAL9022)
- wypełnienie - szyba zespolona, szkło bezpieczne przeźroczyste i satynowane

- drzwi i ściany wewnętrzne przeciwpożarowe przeszklone aluminiowe
profile aluminiowe bez izolacji termicznej MB-78 EI, profile z aluminium anodowanego w kolorze naturalnym
-wypełnienie - szyba zespolona, szkło przeciwpożarowe EI30 oraz EI60

- drzwi stalowe - bezklasowe malowane proszkowo na kolor, ościeżnica stalowa obejmująca

- drzwi stalowe ppoż - o odporności ogniowej EI30 oraz EI60 malowane proszkowo na kolor RAL, ościeżnica stalowa obejmująca

- samozamykacze – lokalizacja zgodnie z oznaczeniami na rzutach kondygnacji

Kabiny WC
Kabiny, wykonane z 30 mm grubości płyty wiórowej pokrytej obustronnie 0,9 mm grubości melamina w kolorze zgodnie z rysunkiem, o krawędziach wykończonych 3 mm grubości paskami ABS w kolorze zgodnie z rysunkiem, w połączeniu z systemem cofniętych aluminiowych profili anodowanych. Standardowa całkowita wysokość kabin 208 cm włączając 15 cm prześwit nad podłogą.

KONTRAPUNKT V-PROJEKT ZESPÓŁ PROJEKTOWO - INWESTYCYJNY
ul. Zabłocie 39, 30-701 Kraków NIP: 676-172-86-69 REGON: 351257980
Citi Bank Handlowy w Warszawie r-k nr: 22 1030 0019 0109 8530 0041 5760
tel: +48 12 296 02 71 /+ 48 500 120 336/+ 48 504 260 628/+ 48 509 454 177 /fax: + 48 122960270

Ściany i drzwi z 30 mm grubości laminowanej płyty wiórowej stanowią płaską powierzchnię poza klamkami i zawiasami. Krawędzie drzwi ze sfazowanymi paskami ABS. Aluminiowy profil przylgowy z uszczelką wpuszczany w krawędź drzwi. Krawędzie ścian frontowych oraz działowych mocowane do glazury aluminiowymi profilami U o długości całkowitej wysokości ścianki. Spinający profil górny z aluminium 30 x 30 mm cofnięty o 15 cm w głąb kabiny biegnie górnym brzegiem na całej długości ściany frontowej. Trzy zawiasy ze stali nierdzewnej.
Klamka z niełamliwego nylonu w bezpiecznym kształcie C, rozeta z indykatorem wolne/zajęte i mechanizmem awaryjnego otwierania.
Nóżki wykonane z rurki z rozetą ze stali nierdzewnej oraz wspornika z aluminium anodowanego umieszczone w ścianach działowych i mocowane śrubami do podłogi.

Klapy dymowe

3 klapy o powierzchni geometrycznej Ag = 1,5 x 1,0 m= 1,5 m^2 x 3 szt = 4,5 m^2
Przyjęta powierzchnia czynna odymiania (wyposażona w owiewki)– Acz=0,99 m2 x 3 szt = 2,97 m^2
Prolight typ E150/100 z owiewkami ma podstawie h=30 cm

1 klapa o powierzchni geometrycznej Ag = 1,0 x 1,0 m= 1 m^2
Przyjęta powierzchnia czynna odymiania (bez owiewek)– Acz=0,64 m2
Prolight typ C100 ma podstawie h=30 cm

DRZWI NALEŻY WYPOSAŻYĆ ZGODNIE Z OPISAMI NA RZUTACH

C - samozamykacz
S - drzwi dymoszczelne
K - kontrola dostępu
Kcz - kontrola dostępu czasowa
D - domofon
T – elektrotrzymacz

Uwaga wszystkie drzwi ppoż. należy wyposażyć w samozamykacze

ZESTAWIENIE STOLARKI ZEWNĘTRZNEJ - DRZWI

SYMBOL	DZ1
RODZAJ SKRZYDŁA I OŚCIEŻNICY WYPOSAŻENIE	–drzwi zewnętrzne –Drewniane termiczne z przeszkleniami szyba zespolona antywłamaniowa klasy P4 –malowane na kolor RAL 6028 –Klamka na szyldzie aluminium;dwustronnie –ZameK : dwustronne otwieranie z klucza –Drzwi napowietrzające klatkę schodową–zaopatrzone w siłowniki –Samozamykacz siła PN EN 2–6, z tłumieniem otwierania + szyna ślizgowa ISM wspólna na całej szerokości drzwi, z regulatorem kolejności zamykania i dźwignią SIŁOWNIK RAMIENIOWY siła pchająca na ramieniu 600N + Elektrozaczep
SCHEMAT	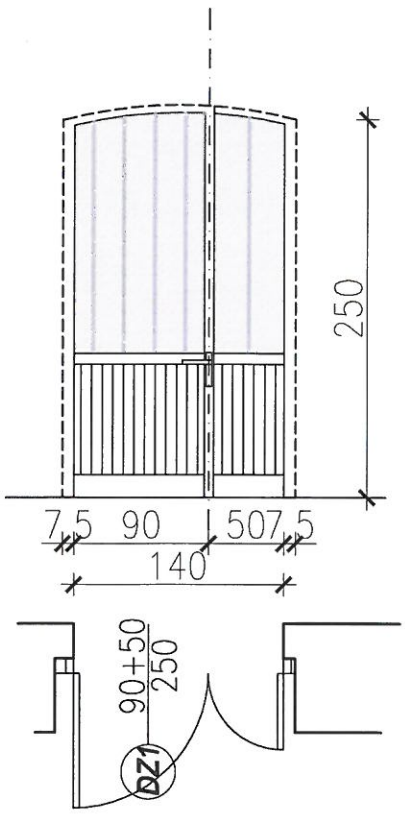

Wymiar w świetle otworu	So	160
	Ho	250–260
Wymiar w świetle przejścia	S	90+50
	H	250
ILOŚĆ		P–1/ L–?

UWAGI:
TOLERANCJA WYKONANIA MURU= –10mm
W PRZYPADKU UŻYCIA NAZWY PRODUKTU BĄDŹ PRODUCENTA DOPUSZCZA SIĘ ZASTOSOWANIE MATERIAŁU RÓWNOWAŻNEGO POD WZGLĘDEM PARAMETRÓW TECHNICZNYCH I FUNKCJI JAKIEJ MA SŁUŻYĆ.
WYMIARY SPRAWDZIĆ NA BUDOWIE

SYMBOL	DZ2
RODZAJ SKRZYDŁA I OŚCIEŻNICY WYPOSAŻENIE	–drzwi zewnętrzne –Drewniane pełne, termiczne,malowane na kolor RAL 6028 –Klamka na szyldzie aluminium;dwustronnie –ZameK : dwustronne otwieranie z klucza –Drzwi napowietrzające klatkę schodową–zaopatrzone w siłowniki –Samozamykacz siła PN EN 2–6, z tłumieniem otwierania + szyna ślizgowa z dźwignią SIŁOWNIK RAMIENIOWY siła pchająca na ramieniu 600N + Elektrozaczep
SCHEMAT	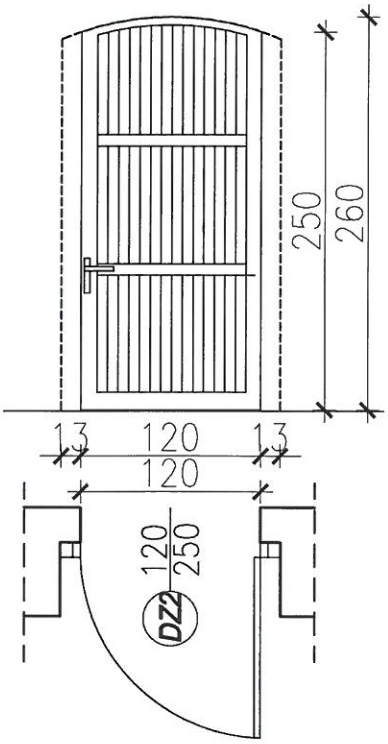

Wymiar w świetle otworu	So	146
	Ho	250–265
Wymiar w świetle przejścia	S	120
	H	250
ILOŚĆ		P–0/ L–1

UWAGI:
TOLERANCJA WYKONANIA MURU= –10mm
W PRZYPADKU UŻYCIA NAZWY PRODUKTU BĄDŹ PRODUCENTA DOPUSZCZA SIĘ ZASTOSOWANIE MATERIAŁU RÓWNOWAŻNEGO POD WZGLĘDEM PARAMETRÓW TECHNICZNYCH I FUNKCJI JAKIEJ MA SŁUŻYĆ.
WYMIARY SPRAWDZIĆ NA BUDOWIE

SYMBOL	DZ3
RODZAJ SKRZYDŁA I OŚCIEŻNICY WYPOSAŻENIE	–drzwi zewnętrzne –Drewniane termiczne z przeszkleniami – szyba zespolona antywłamaniowa klasy P4 –malowane na kolor RAL 6028 –Nadświetle przeszklone –Klamka na szyldzie aluminium;dwustronnie –ZameK : dwustronne otwieranie z klucza –Samozamykacz siła PN EN 2–6, z tłumieniem otwierania + szyna ślizgowa ISM wspólna na całej szerokości drzwi, z regulatorem kolejności zamykania i dźwignią
SCHEMAT	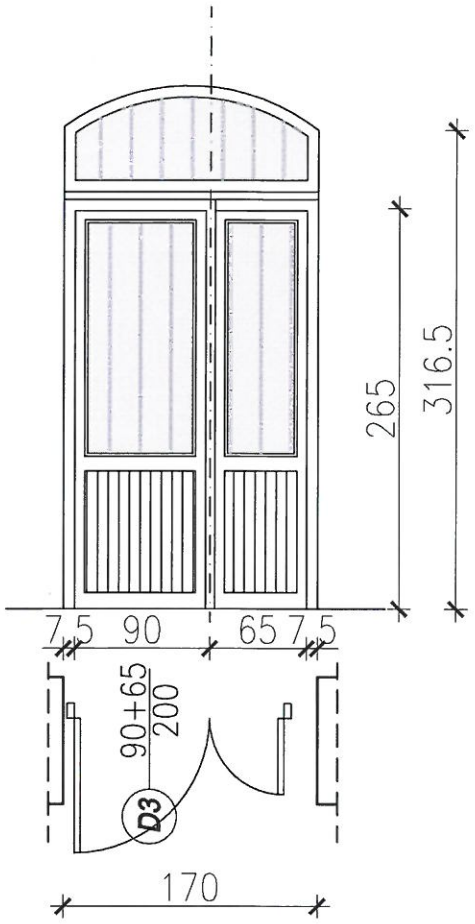

Wymiar w świetle otworu	So	170
	Ho	316,5–346,5
Wymiar w świetle przejścia	S	90+65
	H	265
ILOŚĆ		P–1/ L–0

UWAGI:
TOLERANCJA WYKONANIA MURU= –10mm
W PRZYPADKU UŻYCIA NAZWY PRODUKTU BĄDŹ PRODUCENTA DOPUSZCZA SIĘ ZASTOSOWANIE MATERIAŁU RÓWNOWAŻNEGO POD WZGLĘDEM PARAMETRÓW TECHNICZNYCH I FUNKCJI JAKIEJ MA SŁUŻYĆ.
WYMIARY SPRAWDZIĆ NA BUDOWIE

SYMBOL	DZ4
RODZAJ SKRZYDŁA I OŚCIEŻNICY WYPOSAŻENIE	–drzwi zewnętrzne –Drewniane termiczne, pełne malowane na kolor RAL 6028 –Nadświetle przeszklone – szyba zespolona antywłamaniowa klasy P4 –Klamka na szyldzie aluminium;dwustronnie –ZameK : dwustronne otwieranie z klucza –Samozamykacz siła PN EN 2–6, z tłumieniem otwierania + szyna ślizgowa ISM wspólna na całej szerokości drzwi, z regulatorem kolejności zamykania i dźwignią
SCHEMAT	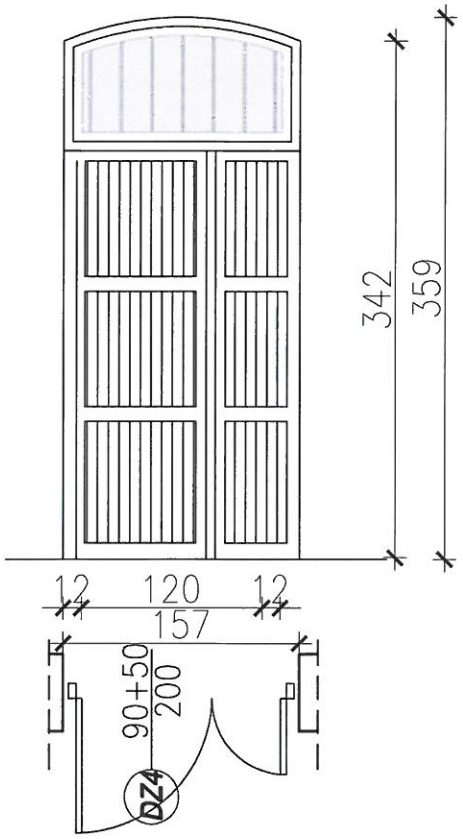

Wymiar w świetle otworu	So	157
	Ho	342–359
Wymiar w świetle przejścia	S	120
	H	200
ILOŚĆ		P–0/ L–1

UWAGI:
TOLERANCJA WYKONANIA MURU= –10mm
W PRZYPADKU UŻYCIA NAZWY PRODUKTU BĄDŹ PRODUCENTA DOPUSZCZA SIĘ ZASTOSOWANIE MATERIAŁU RÓWNOWAŻNEGO POD WZGLĘDEM PARAMETRÓW TECHNICZNYCH I FUNKCJI JAKIEJ MA SŁUŻYĆ.
WYMIARY SPRAWDZIĆ NA BUDOWIE

SYMBOL	DZ5
RODZAJ SKRZYDŁA I OŚCIEŻNICY WYPOSAŻENIE	–drzwi zewnętrzne –Stalowe termiczne, pełne malowane od zewnątrz na kolor RAL 7047 –Klamka na szyldzie aluminium;dwustronnie –ZameK : dwustronne otwieranie z klucza
SCHEMAT	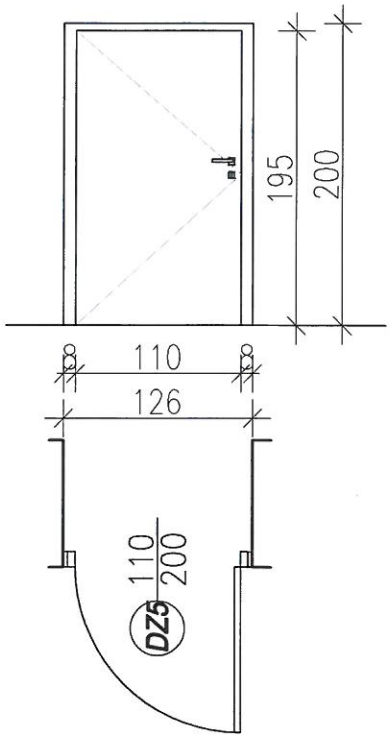

Wymiar w świetle otworu	So	126
	Ho	200
Wymiar w świetle przejścia	S	110
	H	195
ILOŚĆ		P–1/ L–0

UWAGI:
TOLERANCJA WYKONANIA MURU= –10mm
W PRZYPADKU UŻYCIA NAZWY PRODUKTU BĄDŹ PRODUCENTA DOPUSZCZA SIĘ ZASTOSOWANIE MATERIAŁU RÓWNOWAŻNEGO POD WZGLĘDEM PARAMETRÓW TECHNICZNYCH I FUNKCJI JAKIEJ MA SŁUŻYĆ.
WYMIARY SPRAWDZIĆ NA BUDOWIE

SYMBOL	DZ6
RODZAJ SKRZYDŁA I OŚCIEŻNICY WYPOSAŻENIE	–drzwi zewnętrzne –Stalowe termiczne, pełne malowane od zewnątrz na kolor RAL 7047 –Klamka na szyldzie aluminium;dwustronnie –ZameK : dwustronne otwieranie z klucza
SCHEMAT	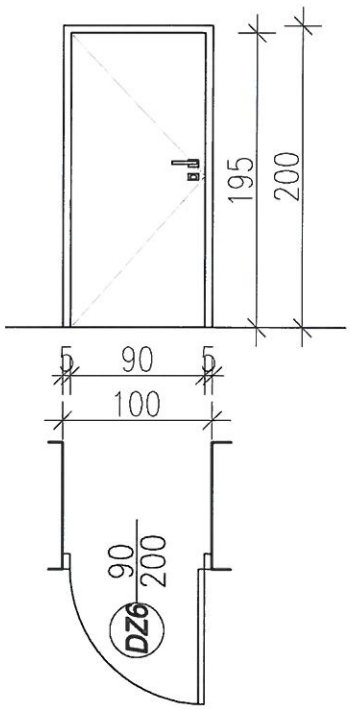

Wymiar w świetle otworu	So	100
	Ho	200
Wymiar w świetle przejścia	S	90
	H	195
ILOŚĆ		P–1/ L–0

UWAGI:
TOLERANCJA WYKONANIA MURU= –10mm
W PRZYPADKU UŻYCIA NAZWY PRODUKTU BĄDŹ PRODUCENTA DOPUSZCZA SIĘ ZASTOSOWANIE MATERIAŁU RÓWNOWAŻNEGO POD WZGLĘDEM PARAMETRÓW TECHNICZNYCH I FUNKCJI JAKIEJ MA SŁUŻYĆ.
WYMIARY SPRAWDZIĆ NA BUDOWIE

SYMBOL	DZ7
RODZAJ SKRZYDŁA I OŚCIEŻNICY WYPOSAŻENIE	–drzwi zewnętrzne –Stalowe termiczne, pełne malowane od zewnątrz na kolor RAL RAL 7047 –Klamka na szyldzie aluminium;dwustronnie –ZameK : dwustronne otwieranie z klucza
SCHEMAT	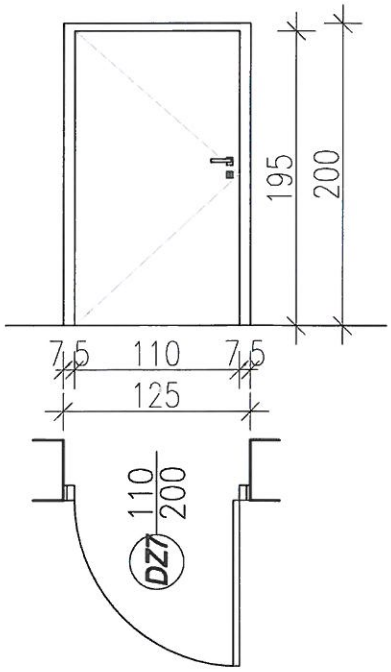

Wymiar w świetle otworu	So	125
	Ho	200
Wymiar w świetle przejścia	S	90
	H	195
ILOŚĆ		P–1/ L–0

UWAGI:
TOLERANCJA WYKONANIA MURU= –10mm
W PRZYPADKU UŻYCIA NAZWY PRODUKTU BĄDŹ PRODUCENTA DOPUSZCZA SIĘ ZASTOSOWANIE MATERIAŁU RÓWNOWAŻNEGO POD WZGLĘDEM PARAMETRÓW TECHNICZNYCH I FUNKCJI JAKIEJ MA SŁUŻYĆ.
WYMIARY SPRAWDZIĆ NA BUDOWIE

ZESTAWIENIE STOLARKI ZEWNĘTRZNEJ - OKNA

SYMBOL	01
RODZAJ OŚCIEŻNICY WYPOSAŻENIE	Rekonstrukcja okna – powtórzenie kształtu i podziałów okien jak również wszystkich elementów dekoracyjnych. stolarka drewniana – okna o konstrukcji skrzynkowej w kształcie pionowego prostakąta zamkniętego odcinkiem łuku, czteropodziałowe: dwudzielne, dwupoziomowe , z przesuniętym ślemieniem z dodatkowym podziałem szprosowym, słupek bogato rzeźbiony snycersko w formie kanelurowanej kolumienki z florystycznym kapitelem, powyrzej kolumienki nasadnik kostkowy. kolumienki w kolorze RAL 7047 stolarka malowana na kolor RAL6028 od strony zewnętrznej od strony wewnętrznej malowane na kolor RAL 9016 szyba zespolona antywłamaniowa klasy P4 Wymiary należy pobrać z natury , detale należy odtwarzać na podstawie zachowanych części okien z tamtego okresu wszystkie prace uzgodnić z projektantem i wojekwódzkim konserwatorem zabytków.
SCHEMAT	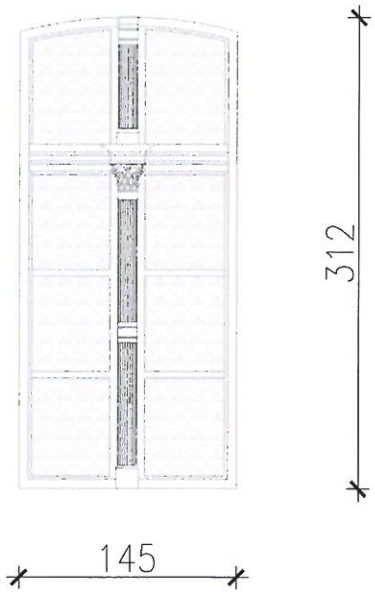

Wymiar w świetle otworu	So	145
	Ho	312
Elewacja południowa [szt.]		16
Elewacja północna [szt.]		4
Elewacja wschodnia [szt.]		1
Elewacja zachodnia [szt.]		–

UWAGI: TOLERANCJA WYKONANIA MURU= –10mm
W PRZYPADKU UŻYCIA NAZWY PRODUKTU BĄDŹ PRODUCENTA DOPUSZCZA SIĘ ZASTOSOWANIE MATERIAŁU RÓWNOWAŻNEGO POD WZGLĘDEM PARAMETRÓW TECHNICZNYCH I FUNKCJI JAKIEJ MA SŁUŻYĆ.
WYMIARY SPRAWDZIĆ NA BUDOWIE

SYMBOL	O2
RODZAJ OŚCIEŻNICY WYPOSAŻENIE	Rekonstrukcja okna – powtórzenie kształtu i podziałów okien jak również wszystkich elementów dekoracyjnych. stolarka drewniana – okna o konstrukcji skrzynkowej w kształcie pionowego prostakąta zamkniętego odcinkiem łuku, czteropodziałowe: dwudzielne, dwupoziomowe , z przesuniętym ślemieniem z dodatkowym podziałem szprosowym, słupek bogato rzeźbiony snycersko w formie kanelurowanej kolumienki z florystycznym kapitelem, powyrzej kolumienki nasadnik kostkowy. kolumienki w kolorze RAL 7047 stolarka malowana na kolor RAL6028 od strony zewnętrznej od strony wewnętrznej malowane na kolor RAL 9016 szyba zespolona antywłamaniowa klasy P4 Wymiary należy pobrać z natury , detale należy odtwarzać na podstawie zachowanych części okien z tamtego okresu wszystkie prace uzgodnić z projektantem i wojekwódzkim konserwatorem zabytków.
SCHEMAT	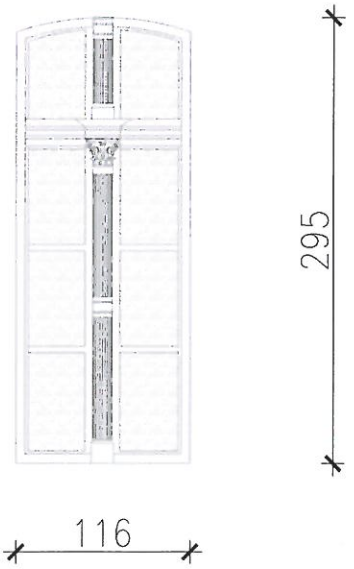

Wymiar w świetle otworu	So	116
	Ho	295
Elewacja południowa [szt.]		–
Elewacja północna [szt.]		12
Elewacja wschodnia [szt.]		–
Elewacja zachodnia [szt.]		–

UWAGI: TOLERANCJA WYKONANIA MURU= –10mm
W PRZYPADKU UŻYCIA NAZWY PRODUKTU BĄDŹ PRODUCENTA DOPUSZCZA SIĘ ZASTOSOWANIE MATERIAŁU RÓWNOWAŻNEGO POD WZGLĘDEM PARAMETRÓW TECHNICZNYCH I FUNKCJI JAKIEJ MA SŁUŻYĆ.
WYMIARY SPRAWDZIĆ NA BUDOWIE

SYMBOL	O3
RODZAJ OŚCIEŻNICY WYPOSAŻENIE	Rekonstrukcja okna – powtórzenie kształtu i podziałów okien jak również wszystkich elementów dekoracyjnych. stolarka drewniana – okna o konstrukcji skrzynkowej w kształcie pionowego prostakąta zamkniętego odcinkiem łuku, czteropodziałowe: dwudzielne, dwupoziomowe , z przesuniętym ślemieniem z dodatkowym podziałem szprosowym, ślemię i słupek profilowane stolarka malowana na kolor RAL6028 od strony zewnętrznej od strony wewnętrznej malowane na kolor RAL 9016 szyba zespolona antywłamaniowa klasy P4 Wymiary należy pobrać z natury , detale należy odtwarzać na podstawie zachowanych części okien z tamtego okresu wszystkie prace uzgodnić z projektantem i wojekwódzkim konserwatorem zabytków.
SCHEMAT	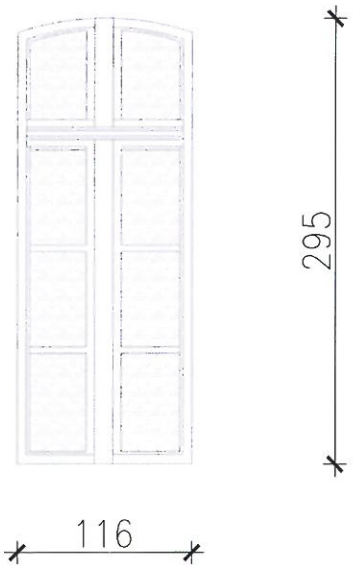

Wymiar w świetle otworu	So	116
	Ho	295
Elewacja południowa [szt.]		–
Elewacja północna [szt.]		4
Elewacja wschodnia [szt.]		–
Elewacja zachodnia [szt.]		–

UWAGI: TOLERANCJA WYKONANIA MURU= –10mm
W PRZYPADKU UŻYCIA NAZWY PRODUKTU BĄDŹ PRODUCENTA DOPUSZCZA SIĘ ZASTOSOWANIE MATERIAŁU RÓWNOWAŻNEGO POD WZGLĘDEM PARAMETRÓW TECHNICZNYCH I FUNKCJI JAKIEJ MA SŁUŻYĆ.
WYMIARY SPRAWDZIĆ NA BUDOWIE

SYMBOL	04
RODZAJ OŚCIEŻNICY WYPOSAŻENIE	Rekonstrukcja okna – powtórzenie kształtu i podziałów okien jak również wszystkich elementów dekoracyjnych. stolarka drewniana – okna o konstrukcji skrzynkowej w kształcie pionowego prostakąta zamkniętego odcinkiem łuku, czteropodziałowe: dwudzielne, dwupoziomowe , z przesuniętym ślemieniem z dodatkowym podziałem szprosowym, słupek bogato rzeźbiony snycersko w formie kanelurowanej kolumienki, kolumienki w kolorze RAL 7047 stolarka malowana na kolor RAL6028 od strony zewnętrznej od strony wewnętrznej malowane na kolor RAL 9016 szyba zespolona antywłamaniowa klasy P4 Wymiary należy pobrać z natury , detale należy odtwarzać na podstawie zachowanych części okien z tamtego okresu wszystkie prace uzgodnić z projektantem i wojekwódzkim konserwatorem zabytków.
SCHEMAT	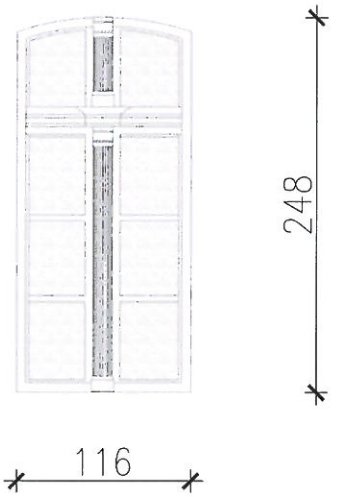

Wymiar w świetle otworu	So	116
	Ho	248
Elewacja południowa [szt.]		14
Elewacja północna [szt.]		11
Elewacja wschodnia [szt.]		–
Elewacja zachodnia [szt.]		–

UWAGI: TOLERANCJA WYKONANIA MURU= –10mm
W PRZYPADKU UŻYCIA NAZWY PRODUKTU BĄDŹ PRODUCENTA DOPUSZCZA SIĘ ZASTOSOWANIE MATERIAŁU RÓWNOWAŻNEGO POD WZGLĘDEM PARAMETRÓW TECHNICZNYCH I FUNKCJI JAKIEJ MA SŁUŻYĆ.
WYMIARY SPRAWDZIĆ NA BUDOWIE

SYMBOL	O5
RODZAJ OŚCIEŻNICY WYPOSAŻENIE	Rekonstrukcja okna – powtórzenie kształtu i podziałów okien jak również wszystkich elementów dekoracyjnych. stolarka drewniana – okna o konstrukcji skrzynkowej w kształcie pionowego prostakąta zamkniętego odcinkiem łuku, czteropodziałowe: dwudzielne, dwupoziomowe , z przesuniętym ślemieniem z dodatkowym podziałem szprosowym, ślemię i słupek profilowane stolarka malowana na kolor RAL6028 od strony zewnętrznej od strony wewnętrznej malowane na kolor RAL 9016 szyba zespolona antywłamaniowa klasy P4 Wymiary należy pobrać z natury , detale należy odtwarzać na podstawie zachowanych części okien z tamtego okresu wszystkie prace uzgodnić z projektantem i wojekwódzkim konserwatorem zabytków.
SCHEMAT	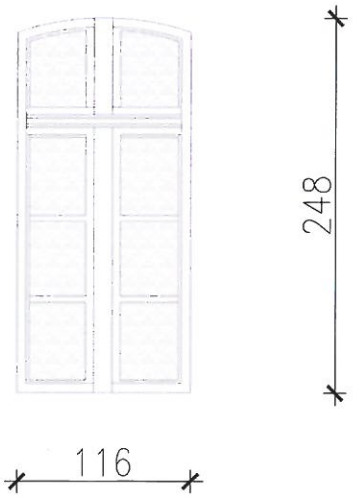
Wymiar w świetle otworu — So	116
Wymiar w świetle otworu — Ho	248
Elewacja południowa [szt.]	–
Elewacja północna [szt.]	2
Elewacja wschodnia [szt.]	–
Elewacja zachodnia [szt.]	–

UWAGI: TOLERANCJA WYKONANIA MURU= –10mm
W PRZYPADKU UŻYCIA NAZWY PRODUKTU BĄDŹ PRODUCENTA DOPUSZCZA SIĘ ZASTOSOWANIE MATERIAŁU RÓWNOWAŻNEGO POD WZGLĘDEM PARAMETRÓW TECHNICZNYCH I FUNKCJI JAKIEJ MA SŁUŻYĆ.
WYMIARY SPRAWDZIĆ NA BUDOWIE

SYMBOL	O6
RODZAJ OŚCIEŻNICY WYPOSAŻENIE	Rekonstrukcja okna – powtórzenie kształtu i podziałów okien jak również wszystkich elementów dekoracyjnych. stolarka drewniana – okna o pojedynczej konstrukcji z szybą zespoloną antywłamaniową klasy P4, w kształcie pionowego prostakąta zamkniętego odcinkiem łuku, z dodatkowym bogatym podziałem szprosowym, poziomym i pionowym stolarka malowana na kolor RAL6028 od strony zewnętrznej od strony wewnętrznej malowane na kolor RAL 9016 Wymiary należy pobrać z natury , detale należy odtwarzać na podstawie zachowanych części okien z tamtego okresu wszystkie prace uzgodnić z projektantem i wojekwódzkim konserwatorem zabytków.
SCHEMAT	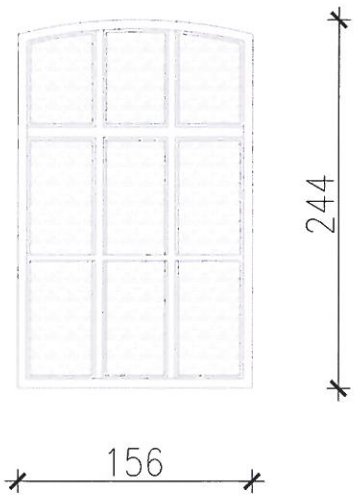

Wymiar w świetle otworu	So	156
	Ho	244
Elewacja południowa [szt.]		1
Elewacja północna [szt.]		2
Elewacja wschodnia [szt.]		–
Elewacja zachodnia [szt.]		–

UWAGI: TOLERANCJA WYKONANIA MURU= –10mm
W PRZYPADKU UŻYCIA NAZWY PRODUKTU BĄDŹ PRODUCENTA DOPUSZCZA SIĘ ZASTOSOWANIE MATERIAŁU RÓWNOWAŻNEGO POD WZGLĘDEM PARAMETRÓW TECHNICZNYCH I FUNKCJI JAKIEJ MA SŁUŻYĆ.
WYMIARY SPRAWDZIĆ NA BUDOWIE

SYMBOL	07
RODZAJ OŚCIEŻNICY WYPOSAŻENIE	Rekonstrukcja okna – powtórzenie kształtu i podziałów okien jak również wszystkich elementów dekoracyjnych. stolarka drewniana – okna o pojedynczej konstrukcji w kształcie pionowego prostakąta zamkniętego odcinkiem łuku, z dodatkowym bogatym podziałem szprosowym, poziomym i pionowym–szyba zespolona antywłamaniowa klasy P4 stolarka malowana na kolor RAL6028 od strony zewnętrznej od strony wewnętrznej malowane na kolor RAL 9016 Wymiary należy pobrać z natury , detale należy odtwarzać na podstawie zachowanych części okien z tamtego okresu wszystkie prace uzgodnić z projektantem i wojekwódzkim konserwatorem zabytków.
SCHEMAT	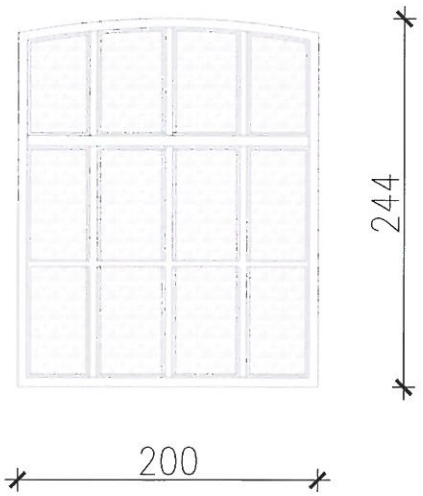

Wymiar w świetle otworu	So	200
	Ho	244
Elewacja południowa [szt.]		1
Elewacja północna [szt.]		–
Elewacja wschodnia [szt.]		–
Elewacja zachodnia [szt.]		3

UWAGI: TOLERANCJA WYKONANIA MURU= –10mm
W PRZYPADKU UŻYCIA NAZWY PRODUKTU BĄDŹ PRODUCENTA DOPUSZCZA SIĘ ZASTOSOWANIE MATERIAŁU RÓWNOWAŻNEGO POD WZGLĘDEM PARAMETRÓW TECHNICZNYCH I FUNKCJI JAKIEJ MA SŁUŻYĆ.
WYMIARY SPRAWDZIĆ NA BUDOWIE

SYMBOL	O8
RODZAJ OŚCIEŻNICY WYPOSAŻENIE	Rekonstrukcja okna – powtórzenie kształtu i podziałów okien jak również wszystkich elementów dekoracyjnych. stolarka drewniana – okna o pojedynczej konstrukcji w kształcie pionowego prostakąta zamkniętego odcinkiem łuku, z dodatkowym bogatym podziałem szprosowym, poziomym i pionowym szyba zespolona antywłamaniowa klasy P4 stolarka malowana na kolor RAL6028 od strony zewnętrznej od strony wewnętrznej malowane na kolor RAL 9016 Wymiary należy pobrać z natury , detale należy odtwarzać na podstawie zachowanych części okien z tamtego okresu wszystkie prace uzgodnić z projektantem i wojekwódzkim konserwatorem zabytków.
SCHEMAT	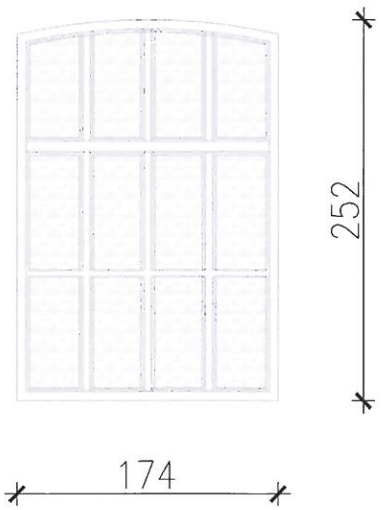

Wymiar w świetle otworu	So	174
	Ho	252
Elewacja południowa [szt.]		–
Elewacja północna [szt.]		–
Elewacja wschodnia [szt.]		–
Elewacja zachodnia [szt.]		3

UWAGI: TOLERANCJA WYKONANIA MURU= –10mm
W PRZYPADKU UŻYCIA NAZWY PRODUKTU BĄDŹ PRODUCENTA DOPUSZCZA SIĘ ZASTOSOWANIE MATERIAŁU RÓWNOWAŻNEGO POD WZGLĘDEM PARAMETRÓW TECHNICZNYCH I FUNKCJI JAKIEJ MA SŁUŻYĆ.
WYMIARY SPRAWDZIĆ NA BUDOWIE

SYMBOL		O9	O10
RODZAJ OŚCIEŻNICY WYPOSAŻENIE		Rekonstrukcja okna – powtórzenie kształtu i podziałów okien jak również wszystkich elementów dekoracyjnych. stolarka drewniana – okna o pojedynczej konstrukcji w kształcie prostakąta szyba zespolona antywłamaniowa klasy P4 – okna okratowane stolarka malowana na kolor RAL6028 od strony zewnętrznej od strony wewnętrznej malowane na kolor RAL 9016 Wymiary należy pobrać z natury , detale należy odtwarzać na podstawie zachowanych części okien z tamtego okresu wszystkie prace uzgodnić z projektantem i wojekwódzkim konserwatorem zabytków.	
SCHEMAT		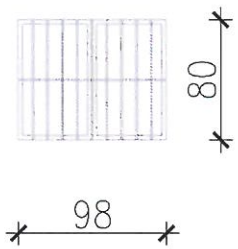	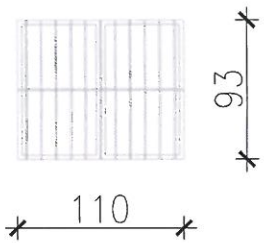
Wymiar w świetle otworu	So	98	110
	Ho	80	93
Elewacja południowa [szt.]		–	13
Elewacja północna [szt.]		–	10
Elewacja wschodnia [szt.]		–	–
Elewacja zachodnia [szt.]		3	–

SYMBOL		O12	O13
RODZAJ OŚCIEŻNICY WYPOSAŻENIE		Rekonstrukcja okna – powtórzenie kształtu i podziałów okien jak również wszystkich elementów dekoracyjnych. stolarka drewniana szyba zespolona antywłamaniowa klasy P4 stolarka malowana na kolor RAL6028 od strony zewnętrznej od strony wewnętrznej malowane na kolor RAL 9016 Wymiary należy pobrać z natury , detale należy odtwarzać na podstawie zachowanych części okien z tamtego okresu wszystkie prace uzgodnić z projektantem i wojekwódzkim konserwatorem zabytków.	
SCHEMAT			
Wymiar w świetle otworu	So	42	Ø 28
	Ho	122	
Elewacja południowa [szt.]		–	24
Elewacja północna [szt.]		–	20
Elewacja wschodnia [szt.]		6	17
Elewacja zachodnia [szt.]		–	16

SYMBOL	O14
RODZAJ OŚCIEŻNICY WYPOSAŻENIE	Rekonstrukcja okna – powtórzenie kształtu i podziałów okien jak również wszystkich elementów dekoracyjnych. stolarka drewniana – okna o konstrukcji skrzynkowej w kształcie pionowego prostakąta zamkniętego odcinkiem łuku, dwudzielne, z dodatkowym podziałem szprosowym, ślemię i słupek profilowane szyba zespolona antywłamaniowa klasy P4 stolarka malowana na kolor RAL6028 od strony zewnętrznej od strony wewnętrznej malowane na kolor RAL 9016 Wymiary należy pobrać z natury , detale należy odtwarzać na podstawie zachowanych części okien z tamtego okresu wszystkie prace uzgodnić z projektantem i wojekwódzkim konserwatorem zabytków.
SCHEMAT	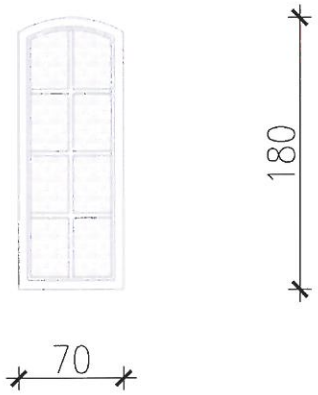

Wymiar w świetle otworu	So	70
	Ho	180
Elewacja południowa [szt.]		–
Elewacja północna [szt.]		3
Elewacja wschodnia [szt.]		–
Elewacja zachodnia [szt.]		–

UWAGI: TOLERANCJA WYKONANIA MURU= –10mm
W PRZYPADKU UŻYCIA NAZWY PRODUKTU BĄDŹ PRODUCENTA DOPUSZCZA SIĘ ZASTOSOWANIE MATERIAŁU RÓWNOWAŻNEGO POD WZGLĘDEM PARAMETRÓW TECHNICZNYCH I FUNKCJI JAKIEJ MA SŁUŻYĆ.
WYMIARY SPRAWDZIĆ NA BUDOWIE

ZESTAWIENIE STOLARKI WEWNĘTRZNEJ

ZESTAWIENIE DRZWI WEWNĘTRZNYCH BEZKLASOWYCH

SYMBOL		D1
RODZAJ SKRZYDŁA I OŚCIEŻNICY		Drzwi technologiczne, rozwierane, jednoskrzydłowe –płycina z wysokiej klasy laminatu poliestrowego wzmocnionego włóknem szklanym w kolorze białym RAL 9016 –izolacja z poliuretanu , grubość 40mm –skrzydło drzwi zlicowane ze ścianą –ościeżnica dwustronna na ścianę o grubości 70–215mm lub z ościeżnicą kątową na ścianę o grubości powyżej 215mm –profile z aluminium anodowanego w kolorze naturalnym –skrzydło drzwi pozbawione zagłębień i nierówności powierzchni –drzwi gładkie i szczelne, konstrukcja zapobiegajaca zbieraniu się kurzu –laminat barwiony w masie –przy zarysowaniach nie ma odprysków lakieru, a kolor pozostaje nadal taki sam –otwieranie skrzydła drzwi o 90°
WYPOSAŻENIE		– komplet zamka i wkładka – komplet klamka– klamka – w przypadku drzwi wyposażonych w system kontroli dostępu komplet gałka–klamka
SCHEMAT		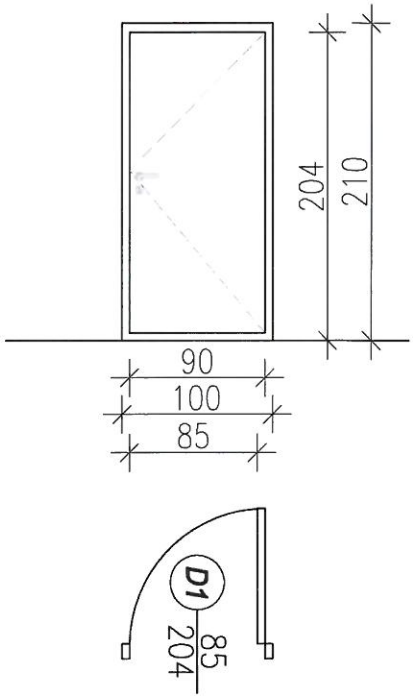
Wymiar w świetle otworu	So	100
	Ho	210
Wymiar w świetle ościeżnicy	S	90
	H	204
Wymiar w świetle przejścia	Sp	85
	Hp	204
ILOŚĆ		P–4/L–2

UWAGI: TOLERANCJA WYKONANIA MURU= –10mm
W PRZYPADKU UŻYCIA NAZWY PRODUKTU BĄDŹ PRODUCENTA DOPUSZCZA SIĘ ZASTOSOWANIE MATERIAŁU RÓWNOWAŻNEGO POD WZGLĘDEM PARAMETRÓW TECHNICZNYCH I FUNKCJI JAKIEJ MA SŁUŻYĆ.
WYMIARY SPRAWDZIĆ NA BUDOWIE

SYMBOL	D1.1
RODZAJ SKRZYDŁA I OŚCIEŻNICY	Drzwi technologiczne, rozwierane, jednoskrzydłowe –płycina z wysokiej klasy laminatu poliestrowego wzmocnionego włóknem szklanym w kolorze białym RAL 9016 –izolacja z poliuretanu , grubość 40mm –skrzydło drzwi zlicowane ze ścianą –ościeżnica dwustronna na ścianę o grubości 70–215mm lub z ościeżnicą kątową na ścianę o grubości powyżej 215mm –profile z aluminium anodowanego w kolorze naturalnym –skrzydło drzwi pozbawione zagłębień i nierówności powierzchni –drzwi gładkie i szczelne, konstrukcja zapobiegajaca zbieraniu się kurzu –laminat barwiony w masie –przy zarysowaniach nie ma odprysków lakieru, a kolor pozostaje nadal taki sam –pod drzwiami szczelina wentylacyjna 3cm –otwieranie skrzydła drzwi o 90°
WYPOSAŻENIE	– komplet zamka i wkładka – komplet klamka– klamka – w przypadku drzwi wyposażonych w system kontroli dostępu komplet gałka–klamka
SCHEMAT	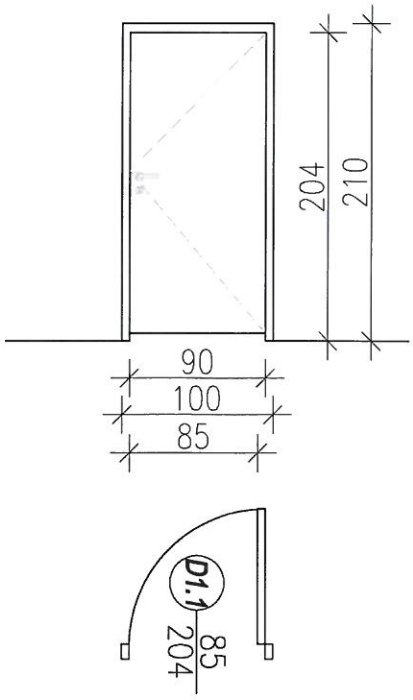

Wymiar w świetle otworu	So	100
	Ho	210
Wymiar w świetle ościeżnicy	S	90
	H	204
Wymiar w świetle przejścia	Sp	85
	Hp	204
ILOŚĆ		P–2/L–3

UWAGI: TOLERANCJA WYKONANIA MURU= –10mm
W PRZYPADKU UŻYCIA NAZWY PRODUKTU BĄDŹ PRODUCENTA DOPUSZCZA SIĘ ZASTOSOWANIE MATERIAŁU RÓWNOWAŻNEGO POD WZGLĘDEM PARAMETRÓW TECHNICZNYCH I FUNKCJI JAKIEJ MA SŁUŻYĆ.
WYMIARY SPRAWDZIĆ NA BUDOWIE

SYMBOL	D2
RODZAJ SKRZYDŁA I OŚCIEŻNICY	–system okienno – drzwiowy bez przegrody termiczniej, –głębokość konstrukcyjna kształtowników okna: 45 mm (ościeżnica), 54 mm (skrzydło), a drzwi odpowiednio: 45 mm i 45 mm. dające efekt jednej płaszczyzny od strony zewnętrznej po zamknięciu – w przypadku okna i efekt zlicowanych powierzchni skrzydeł i ościeżnicy – w przypadku drzwi –drzwi jednoskrzydłowe –profile aluminium naturalne –wypełnienie szyba bezpieczna
WYPOSAŻENIE	– komplet zamka i wkładka – komplet klamka– klamka – w przypadku drzwi wyposażonych w system kontroli dostępu komplet gałka–klamka
SCHEMAT	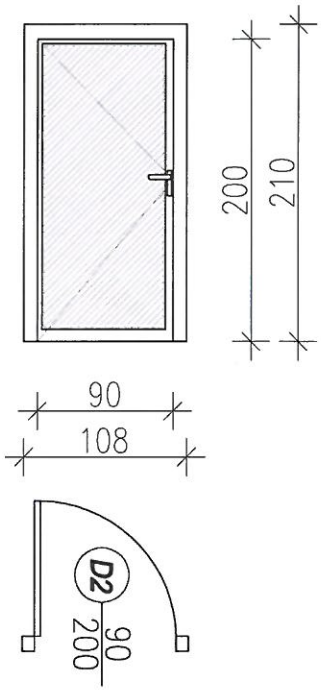

Wymiar w świetle otworu	So	110
	Ho	210
Wymiar w świetle przejścia	S	90.1
	H	200
ILOŚĆ		P–11/L–3

UWAGI:

LUZ MONTAŻOWY OK. 10MM NA STRONĘ
TOLERANCJA WYKONANIA MURU= –10mm
W PRZYPADKU UŻYCIA NAZWY PRODUKTU BĄDŹ PRODUCENTA DOPUSZCZA SIĘ ZASTOSOWANIE MATERIAŁU RÓWNOWAŻNEGO POD WZGLĘDEM PARAMETRÓW TECHNICZNYCH I FUNKCJI JAKIEJ MA SŁUŻYĆ.
WYMIARY SPRAWDZIĆ NA BUDOWIE

SYMBOL		D3
RODZAJ SKRZYDŁA I OŚCIEŻNICY		Drzwi technologiczne, rozwierane, jednoskrzydłowe –płycina z wysokiej klasy laminatu poliestrowego wzmocnionego włóknem szklanym w kolorze białym RAL 9016 –izolacja z poliuretanu , grubość 40mm –skrzydło drzwi zlicowane ze ścianą –ościeżnica dwustronna na ścianę o grubości 70–215mm lub z ościeżnicą kątową na ścianę o grubości powyżej 215mm –profile z aluminium anodowanego w kolorze naturalnym –skrzydło drzwi pozbawione zagłębień i nierówności powierzchni –drzwi gładkie i szczelne, konstrukcja zapobiegajaca zbieraniu się kurzu –laminat barwiony w masie –przy zarysowaniach nie ma odprysków lakieru, a kolor pozostaje nadal taki sam –otwieranie skrzydła drzwi o 90°
WYPOSAŻENIE		– komplet zamka i wkładka – komplet klamka– klamka – w przypadku drzwi wyposażonych w system kontroli dostępu komplet gałka–klamka UWAGA: W drzwiach oznaczonych na rzucie– wyposażonych w samozamykacz zastosować: Samozamykacz siła PN EN 2–6, z tłumieniem otwierania+ szyna ślizgowa z dźwignią
SCHEMAT		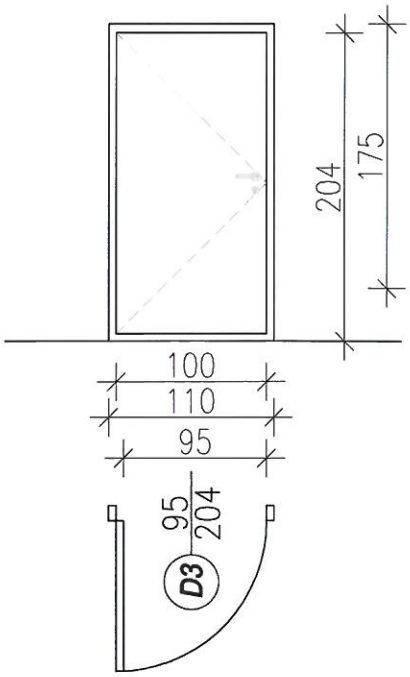
Wymiar w świetle otworu	So	110
	Ho	210
Wymiar w świetle ościeżnicy	S	100
	H	204
Wymiar w świetle przejścia	Sp	95
	Hp	204
ILOŚĆ		L–1

UWAGI: TOLERANCJA WYKONANIA MURU= –10mm
W PRZYPADKU UŻYCIA NAZWY PRODUKTU BĄDŹ PRODUCENTA DOPUSZCZA SIĘ ZASTOSOWANIE MATERIAŁU RÓWNOWAŻNEGO POD WZGLĘDEM PARAMETRÓW TECHNICZNYCH I FUNKCJI JAKIEJ MA SŁUŻYĆ.
WYMIARY SPRAWDZIĆ NA BUDOWIE

SYMBOL	D3.1
RODZAJ SKRZYDŁA I OŚCIEŻNICY	Drzwi technologiczne, rozwierane, jednoskrzydłowe –płycina z wysokiej klasy laminatu poliestrowego wzmocnionego włóknem szklanym w kolorze białym RAL 9016 –izolacja z poliuretanu , grubość 40mm –skrzydło drzwi zlicowane ze ścianą –ościeżnica dwustronna na ścianę o grubości 70–215mm lub z ościeżnicą kątową na ścianę o grubości powyżej 215mm –profile z aluminium anodowanego w kolorze naturalnym –skrzydło drzwi pozbawione zagłębień i nierówności powierzchni –drzwi gładkie i szczelne, konstrukcja zapobiegajaca zbieraniu się kurzu –laminat barwiony w masie –przy zarysowaniach nie ma odprysków lakieru, a kolor pozostaje nadal taki sam –pod drzwiami szczelina wentylacyjna 3cm –otwieranie skrzydła drzwi o 90°
WYPOSAŻENIE	– komplet zamka i wkładka – komplet klamka– klamka – w przypadku drzwi wyposażonych w system kontroli dostępu komplet gałka–klamka UWAGA: W drzwiach oznaczonych na rzucie– wyposażonych w samozamykacz zastosować: Samozamykacz siła PN EN 2–6, z tłumieniem otwierania+ szyna ślizgowa z dźwignią
SCHEMAT	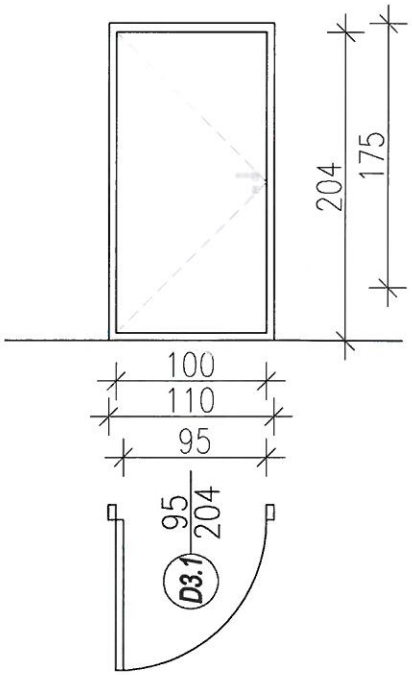

Wymiar w świetle otworu	So	110
	Ho	210
Wymiar w świetle ościeżnicy	S	100
	H	204
Wymiar w świetle przejścia	Sp	95
	Hp	204
ILOŚĆ		L–4 / P–1

UWAGI: TOLERANCJA WYKONANIA MURU= –10mm
W PRZYPADKU UŻYCIA NAZWY PRODUKTU BĄDŹ PRODUCENTA DOPUSZCZA SIĘ ZASTOSOWANIE MATERIAŁU RÓWNOWAŻNEGO POD WZGLĘDEM PARAMETRÓW TECHNICZNYCH I FUNKCJI JAKIEJ MA SŁUŻYĆ.
WYMIARY SPRAWDZIĆ NA BUDOWIE

SYMBOL		D4
RODZAJ SKRZYDŁA I OŚCIEŻNICY		Drzwi technologiczne, rozwierane, jednoskrzydłowe –płycina z wysokiej klasy laminatu poliestrowego wzmocnionego włóknem szklanym w kolorze białym RAL 9016 –izolacja z poliuretanu , grubość 40mm –skrzydło drzwi zlicowane ze ścianą –ościeżnica dwustronna na ścianę o grubości 70–215mm lub z ościeżnicą kątową na ścianę o grubości powyżej 215mm –profile z aluminium anodowanego w kolorze naturalnym –skrzydło drzwi pozbawione zagłębień i nierówności powierzchni –drzwi gładkie i szczelne, konstrukcja zapobiegajaca zbieraniu się kurzu –laminat barwiony w masie –przy zarysowaniach nie ma odprysków lakieru, a kolor pozostaje nadal taki sam –otwieranie skrzydła drzwi o 90° –odbojnice blacha ze stali nierdzewnej szczotkowanej na wysokośc 50cm
WYPOSAŻENIE		– komplet zamka i wkładka – komplet klamka– klamka – w przypadku drzwi wyposażonych w system kontroli dostępu komplet gałka–klamka UWAGA: W drzwiach oznaczonych na rzucie– wyposażonych w samozamykacz zastosować: Samozamykacz siła PN EN 2–6, z tłumieniem otwierania+ szyna ślizgowa z dźwignią
SCHEMAT		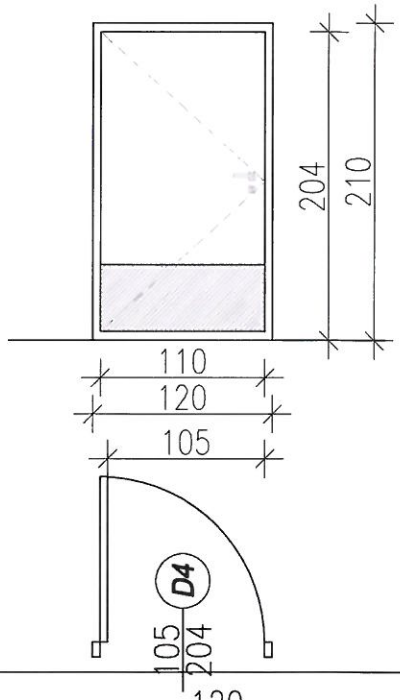
Wymiar w świetle otworu	So	120
	Ho	210
Wymiar w świetle ościeżnicy	S	110
	H	204
Wymiar w świetle przejścia	Sp	105
	Hp	204
ILOŚĆ		P–1

UWAGI: TOLERANCJA WYKONANIA MURU= –10mm
W PRZYPADKU UŻYCIA NAZWY PRODUKTU BĄDŹ PRODUCENTA DOPUSZCZA SIĘ ZASTOSOWANIE MATERIAŁU RÓWNOWAŻNEGO POD WZGLĘDEM PARAMETRÓW TECHNICZNYCH I FUNKCJI JAKIEJ MA SŁUŻYĆ.
WYMIARY SPRAWDZIĆ NA BUDOWIE

SYMBOL	D4.1
RODZAJ SKRZYDŁA I OŚCIEŻNICY	Drzwi technologiczne, rozwierane, jednoskrzydłowe –płycina z wysokiej klasy laminatu poliestrowego wzmocnionego włóknem szklanym w kolorze białym RAL 9016 –izolacja z poliuretanu , grubość 40mm –skrzydło drzwi zlicowane ze ścianą –ościeżnica dwustronna na ścianę o grubości 70–215mm lub z ościeżnicą kątową na ścianę o grubości powyżej 215mm –profile z aluminium anodowanego w kolorze naturalnym –skrzydło drzwi pozbawione zagłębień i nierówności powierzchni –drzwi gładkie i szczelne, konstrukcja zapobiegajaca zbieraniu się kurzu –laminat barwiony w masie –przy zarysowaniach nie ma odprysków lakieru, a kolor pozostaje nadal taki sam –pod drzwiami szczelina wentylacyjna 3cm –otwieranie skrzydła drzwi o 90°
WYPOSAŻENIE	– komplet zamka i wkładka – komplet klamka– klamka – w przypadku drzwi wyposażonych w system kontroli dostępu komplet gałka–klamka UWAGA: W drzwiach oznaczonych na rzucie– wyposażonych w samozamykacz zastosować: Samozamykacz siła PN EN 2–6, z tłumieniem otwierania+ szyna ślizgowa z dźwignią
SCHEMAT	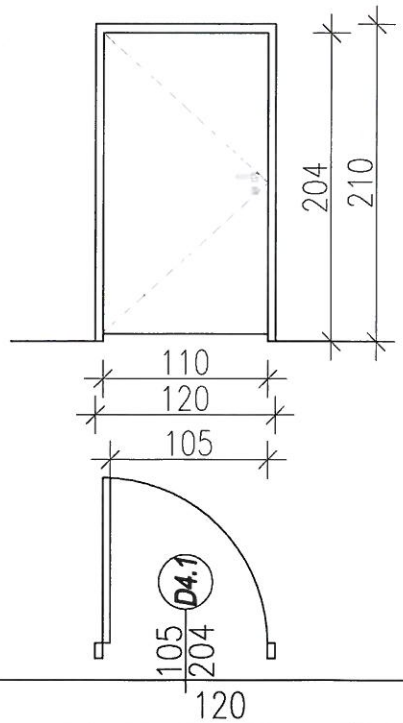

Wymiar w świetle otworu	So	120
	Ho	210
Wymiar w świetle ościeżnicy	S	110
	H	204
Wymiar w świetle przejścia	Sp	105
	Hp	204
ILOŚĆ		P–1

UWAGI: TOLERANCJA WYKONANIA MURU= –10mm
W PRZYPADKU UŻYCIA NAZWY PRODUKTU BĄDŹ PRODUCENTA DOPUSZCZA SIĘ ZASTOSOWANIE MATERIAŁU RÓWNOWAŻNEGO POD WZGLĘDEM PARAMETRÓW TECHNICZNYCH I FUNKCJI JAKIEJ MA SŁUŻYĆ.
WYMIARY SPRAWDZIĆ NA BUDOWIE

SYMBOL	D5
RODZAJ SKRZYDŁA I OŚCIEŻNICY	–system okienno – drzwiowy bez przegrody termiczniej, –głębokość konstrukcyjna kształtowników okna: 45 mm (ościeżnica), 54 mm (skrzydło), a drzwi odpowiednio: 45 mm i 45 mm. dające efekt jednej płaszczyzny od strony zewnętrznej po zamknięciu – w przypadku okna i efekt zlicowanych powierzchni skrzydeł i ościeżnicy – w przypadku drzwi –drzwi jednoskrzydłowe –profile aluminium naturalne –wypełnienie szyba bezpieczna
WYPOSAŻENIE	– komplet zamka i wkładka – komplet klamka– klamka – w przypadku drzwi wyposażonych w system kontroli dostępu komplet gałka–klamka
SCHEMAT	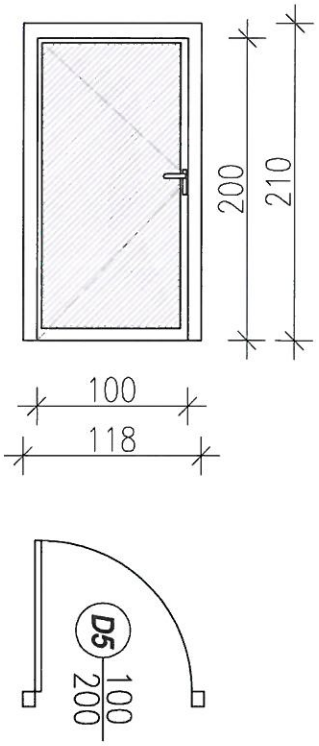
Wymiar w świetle otworu – So	120
Wymiar w świetle otworu – Ho	210
Wymiar w świetle przejścia – S	100.1
Wymiar w świetle przejścia – H	200
ILOŚĆ	P–1

UWAGI:

LUZ MONTAŻOWY OK. 10MM NA STRONĘ
TOLERANCJA WYKONANIA MURU= –10mm
W PRZYPADKU UŻYCIA NAZWY PRODUKTU BĄDŹ PRODUCENTA DOPUSZCZA SIĘ ZASTOSOWANIE MATERIAŁU RÓWNOWAŻNEGO POD WZGLĘDEM PARAMETRÓW TECHNICZNYCH I FUNKCJI JAKIEJ MA SŁUŻYĆ.
WYMIARY SPRAWDZIĆ NA BUDOWIE

SYMBOL	D6
RODZAJ SKRZYDŁA I OŚCIEŻNICY	Drzwi technologiczne, rozwierane, jednoskrzydłowe –płycina z wysokiej klasy laminatu poliestrowego wzmocnionego włóknem szklanym w kolorze białym RAL 9016 –izolacja z poliuretanu , grubość 40mm –skrzydło drzwi zlicowane ze ścianą –ościeżnica dwustronna na ścianę o grubości 70–215mm lub z ościeżnicą kątową na ścianę o grubości powyżej 215mm –profile z aluminium anodowanego w kolorze naturalnym –skrzydło drzwi pozbawione zagłębień i nierówności powierzchni –drzwi gładkie i szczelne, konstrukcja zapobiegajaca zbieraniu się kurzu –laminat barwiony w masie –przy zarysowaniach nie ma odprysków lakieru, a kolor pozostaje nadal taki sam –otwieranie skrzydła drzwi o 90° –odbojnice blacha ze stali nierdzewnej szczotkowanej na wysokośc 50cm
WYPOSAŻENIE	– komplet zamka i wkładka – komplet klamka– klamka – w przypadku drzwi wyposażonych w system kontroli dostępu komplet gałka–klamka
SCHEMAT	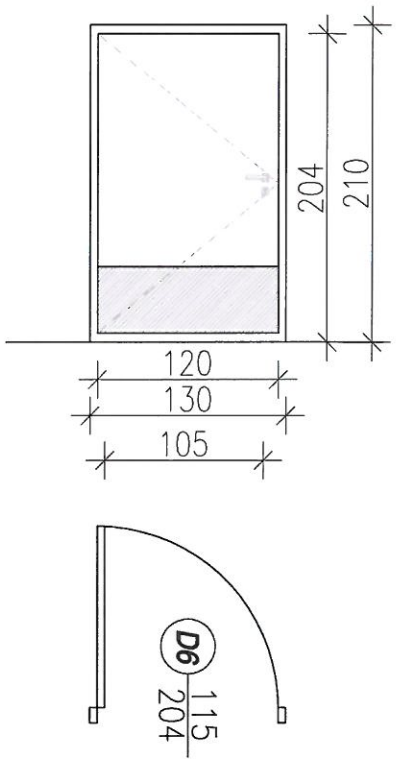

Wymiar w świetle otworu	So	130
	Ho	210
Wymiar w świetle ościeżnicy	S	120
	H	204
Wymiar w świetle przejścia	Sp	115
	Hp	204
ILOŚĆ		P–2/L–1

UWAGI: TOLERANCJA WYKONANIA MURU= –10mm
W PRZYPADKU UŻYCIA NAZWY PRODUKTU BĄDŹ PRODUCENTA DOPUSZCZA SIĘ ZASTOSOWANIE MATERIAŁU RÓWNOWAŻNEGO POD WZGLĘDEM PARAMETRÓW TECHNICZNYCH I FUNKCJI JAKIEJ MA SŁUŻYĆ.
WYMIARY SPRAWDZIĆ NA BUDOWIE

SYMBOL	D7
RODZAJ SKRZYDŁA I OŚCIEŻNICY	–system okienno – drzwiowy bez przegrody termiczniej, –głębokość konstrukcyjna kształtowników okna: 45 mm (ościeżnica), 54 mm (skrzydło), a drzwi odpowiednio: 45 mm i 45 mm. dające efekt jednej płaszczyzny od strony zewnętrznej po zamknięciu – w przypadku okna i efekt zlicowanych powierzchni skrzydeł i ościeżnicy – w przypadku drzwi –drzwi jednoskrzydłowe –profile aluminium naturalne –wypełnienie szyba bezpieczna
WYPOSAŻENIE	– komplet zamka i wkładka – komplet klamka– klamka – w przypadku drzwi wyposażonych w system kontroli dostępu komplet gałka–klamka
SCHEMAT	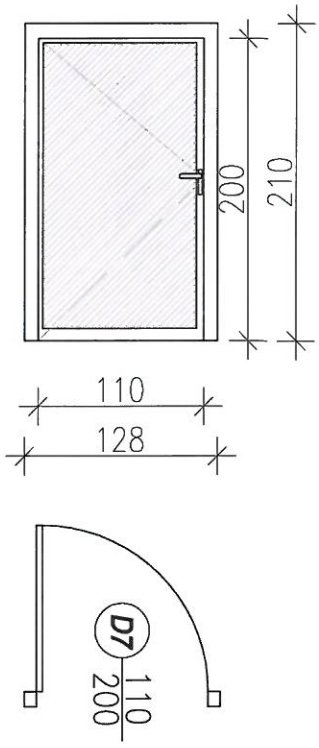
Wymiar w świetle otworu – So	130
Wymiar w świetle otworu – Ho	210
Wymiar w świetle przejścia – S	110.1
Wymiar w świetle przejścia – H	200
ILOŚĆ	L–1

UWAGI:

LUZ MONTAŻOWY OK. 10MM NA STRONĘ
TOLERANCJA WYKONANIA MURU= –10mm
W PRZYPADKU UŻYCIA NAZWY PRODUKTU BĄDŹ PRODUCENTA DOPUSZCZA SIĘ ZASTOSOWANIE MATERIAŁU RÓWNOWAŻNEGO POD WZGLĘDEM PARAMETRÓW TECHNICZNYCH I FUNKCJI JAKIEJ MA SŁUŻYĆ.
WYMIARY SPRAWDZIĆ NA BUDOWIE

SYMBOL	Dd1
RODZAJ SKRZYDŁA I OŚCIEŻNICY	Skrzydło przylgowe 40WE-SK RW=32db, rama konstrukcyjna klejona z drewna sosnowego / bukowego bez widocznych pęknięć i sęków dla zapewnienia stabilności skrzydła, dodatkowe wzmocnienie w okolicy zamka i dolnej ramy. Wypełnienie pełna płyta o gęstości warstwy zewnętrznej 450 kg/m3. Okładziny skrzydeł płyty HDF o grubości 3,0 mm, która jest pokryta fornirem naturalnym jesion malowanym na biało RAL 9016 widoczną strukturą drewna. Uszczelka progowa.
WYPOSAŻENIE	Ościeżnica regulowana, wykonana z pyty wiórowej o grubości 22 mm i gęstości 550 kg/m3, klejona klejem Duru MD 072 i pokryta fornirem naturalnym malowanym i utwardzanym promieniami UV w kolorze oliwkowym z palety RAL 6021.W obrębie ościeżnicy uszczelka EPDM. Opaska szerokości 50 mm. Okucia: Zamek zapadkowo ryglowy, czoło stal nierdzewna wg normy PN-EN12209:2005/AC:2006 Zawiasy 2 szt. Klamki z łożyskiem kulkowym, rozeta kwadratowa kolor stal nierdzewna klasy 4
SCHEMAT	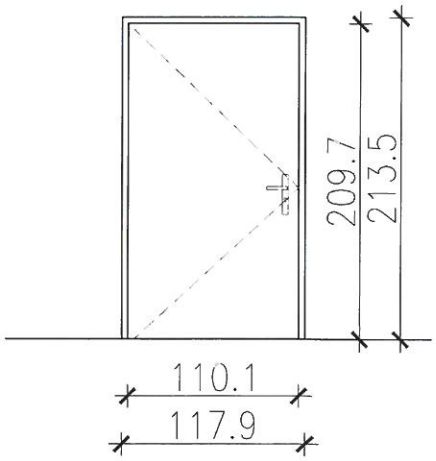 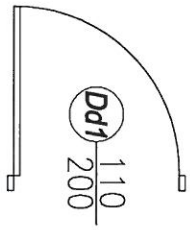

Wymiar w świetle otworu	So	117.9
	Ho	213.5
Wymiar w świetle przejścia	S	110.1
	H	209.7
ILOŚĆ		P-5/ L-6

UWAGI:
TOLERANCJA WYKONANIA MURU= -10mm
W PRZYPADKU UŻYCIA NAZWY PRODUKTU BĄDŹ PRODUCENTA DOPUSZCZA SIĘ ZASTOSOWANIE MATERIAŁU RÓWNOWAŻNEGO POD WZGLĘDEM PARAMETRÓW TECHNICZNYCH I FUNKCJI JAKIEJ MA SŁUŻYĆ.
WYMIARY SPRAWDZIĆ NA BUDOWIE

SYMBOL	Dd1a
RODZAJ SKRZYDŁA I OŚCIEŻNICY	Skrzydło przylgowe 40WE-SK RW=32db, rama konstrukcyjna klejona z drewna sosnowego / bukowego bez widocznych pęknięć i sęków dla zapewnienia stabilności skrzydła, dodatkowe wzmocnienie w okolicy zamka i dolnej ramy. Wypełnienie pełna płyta o gęstości warstwy zewnętrznej 450 kg/m3. Okładziny skrzydeł płyty HDF o grubości 3,0 mm, która jest pokryta fornirem naturalnym jesion malowanym na biało RAL 9016 widoczną strukturą drewna. Uszczelka progowa. Ościeżnica regulowana, wykonana z pyty wiórowej o grubości 22 mm i gęstości 550 kg/m3, klejona klejem Duru MD 072 i pokryta fornirem naturalnym malowanym i utwardzanym promieniami UV w kolorze białym RAL 9016 .W obrębie ościeżnicy uszczelka EPDM. Opaska szerokości 50 mm.
WYPOSAŻENIE	Okucia: Zamek zapadkowo ryglowy, czoło stal nierdzewna wg normy PN-EN12209:2005/AC:2006 Zawiasy 2 szt. Klamki z łożyskiem kulkowym, rozeta kwadratowa kolor stal nierdzewna klasy 4
SCHEMAT	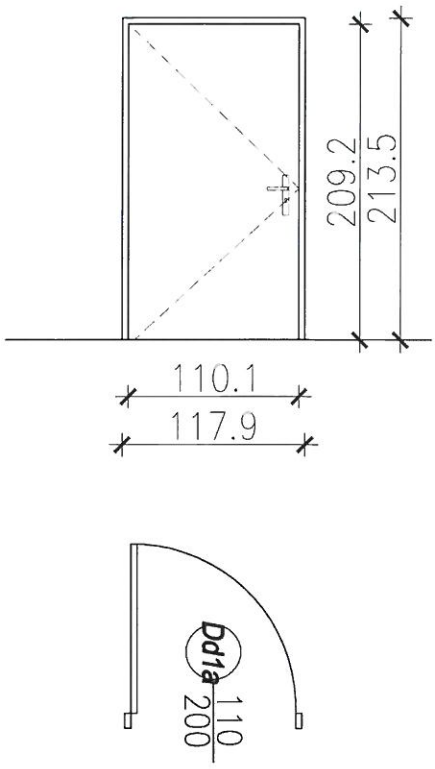

Wymiar w świetle otworu	So	117.9
	Ho	213.5
Wymiar w świetle przejścia	S	110.1
	H	209.2
ILOŚĆ		P-3/ L-4

UWAGI:
TOLERANCJA WYKONANIA MURU= -10mm
W PRZYPADKU UŻYCIA NAZWY PRODUKTU BĄDŹ PRODUCENTA DOPUSZCZA SIĘ ZASTOSOWANIE MATERIAŁU RÓWNOWAŻNEGO POD WZGLĘDEM PARAMETRÓW TECHNICZNYCH I FUNKCJI JAKIEJ MA SŁUŻYĆ.
WYMIARY SPRAWDZIĆ NA BUDOWIE

SYMBOL	Dd1.1
RODZAJ SKRZYDŁA I OŚCIEŻNICY	Skrzydło przylgowe 40WE-SK RW=32db, rama konstrukcyjna klejona z drewna sosnowego / bukowego bez widocznych pęknięć i sęków dla zapewnienia stabilności skrzydła, dodatkowe wzmocnienie w okolicy zamka i dolnej ramy. Wypełnienie pełna płyta o gęstości warstwy zewnętrznej 450 kg/m3. Okładziny skrzydeł płyty HDF o grubości 3,0 mm, która jest pokryta fornirem naturalnym jesion malowanym na biało RAL 9016 widoczną strukturą drewna. Uszczelka progowa. Pod drzwiami szczelina wentylacyjna 3cm
WYPOSAŻENIE	Ościeżnica regulowana, wykonana z pyty wiórowej o grubości 22 mm i gęstości 550 kg/m3, klejona klejem Duru MD 072 i pokryta fornirem naturalnym malowanym i utwardzanym promieniami UV w kolorze oliwkowym z palety RAL 6021.W obrębie ościeżnicy uszczelka EPDM. Opaska szerokości 50 mm. Okucia: Zamek zapadkowo ryglowy, czoło stal nierdzewna wg normy PN-EN12209:2005/AC:2006 Zawiasy 2 szt. Klamki z łożyskiem kulkowym, rozeta kwadratowa kolor stal nierdzewna klasy 4 UWAGA: W drzwiach oznaczonych na rzucie- wyposażonych w samozamykacz zastosować: Samozamykacz siła PN EN 2-6, z tłumieniem otwierania+ szyna ślizgowa z dźwignią
SCHEMAT	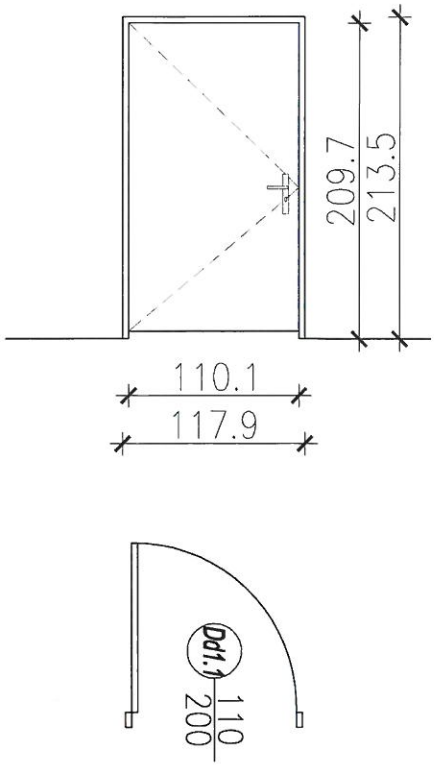

Wymiar w świetle otworu	So	117.9
	Ho	213.5
Wymiar w świetle przejścia	S	110.1
	H	209.7
ILOŚĆ		L-1

UWAGI:
TOLERANCJA WYKONANIA MURU= -10mm
W PRZYPADKU UŻYCIA NAZWY PRODUKTU BĄDŹ PRODUCENTA DOPUSZCZA SIĘ ZASTOSOWANIE MATERIAŁU RÓWNOWAŻNEGO POD WZGLĘDEM PARAMETRÓW TECHNICZNYCH I FUNKCJI JAKIEJ MA SŁUŻYĆ.
WYMIARY SPRAWDZIĆ NA BUDOWIE

SYMBOL	Dd2
RODZAJ SKRZYDŁA I OŚCIEŻNICY	Skrzydło przylgowe 40WE-SK RW=32db, rama konstrukcyjna klejona z drewna sosnowego / bukowego bez widocznych pęknięć i sęków dla zapewnienia stabilności skrzydła, dodatkowe wzmocnienie w okolicy zamka i dolnej ramy. Wypełnienie pełna płyta o gęstości warstwy zewnętrznej 450 kg/m3. Okładziny skrzydeł płyty HDF o grubości 3,0 mm, która jest pokryta fornirem naturalnym jesion malowanym na biało RAL 9016 widoczną strukturą drewna. Uszczelka progowa. Ościeżnica regulowana, wykonana z pyty wiórowej o grubości 22 mm i gęstości 550 kg/m3, klejona klejem Duru MD 072 i pokryta fornirem naturalnym malowanym i utwardzanym promieniami UV w kolorze oliwkowym z palety RAL 6021.W obrębie ościeżnicy uszczelka EPDM. Opaska szerokości 50 mm.
WYPOSAŻENIE	Okucia: Zamek zapadkowo ryglowy, czoło stal nierdzewna wg normy PN-EN12209:2005/AC:2006 Zawiasy 2 szt. Klamki z łożyskiem kulkowym, rozeta kwadratowa kolor stal nierdzewna klasy 4
SCHEMAT	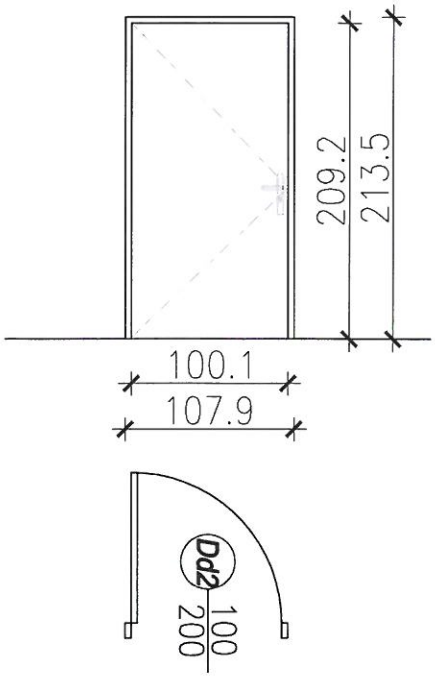

Wymiar w świetle otworu	So	107.9
	Ho	213.5
Wymiar w świetle przejścia	S	100.1
	H	209.2
ILOŚĆ		P-2

UWAGI:
TOLERANCJA WYKONANIA MURU= -10mm
W PRZYPADKU UŻYCIA NAZWY PRODUKTU BĄDŹ PRODUCENTA DOPUSZCZA SIĘ ZASTOSOWANIE MATERIAŁU RÓWNOWAŻNEGO POD WZGLĘDEM PARAMETRÓW TECHNICZNYCH I FUNKCJI JAKIEJ MA SŁUŻYĆ.
WYMIARY SPRAWDZIĆ NA BUDOWIE

SYMBOL	Dd2a
RODZAJ SKRZYDŁA I OŚCIEŻNICY	Skrzydło przylgowe 40WE-SK RW=32db, rama konstrukcyjna klejona z drewna sosnowego / bukowego bez widocznych pęknięć i sęków dla zapewnienia stabilności skrzydła, dodatkowe wzmocnienie w okolicy zamka i dolnej ramy. Wypełnienie pełna płyta o gęstości warstwy zewnętrznej 450 kg/m3. Okładziny skrzydeł płyty HDF o grubości 3,0 mm, która jest pokryta fornirem naturalnym jesion malowanym na biało RAL 9016 widoczną strukturą drewna. Uszczelka progowa. Ościeżnica regulowana, wykonana z pyty wiórowej o grubości 22 mm i gęstości 550 kg/m3, klejona klejem Duru MD 072 i pokryta fornirem naturalnym malowanym i utwardzanym promieniami UV w kolorze białym RAL 9016 .W obrębie ościeżnicy uszczelka EPDM. Opaska szerokości 50 mm.
WYPOSAŻENIE	Okucia: Zamek zapadkowo ryglowy, czoło stal nierdzewna wg normy PN-EN12209:2005/AC:2006 Zawiasy 2 szt. Klamki z łożyskiem kulkowym, rozeta kwadratowa kolor stal nierdzewna klasy 4
SCHEMAT	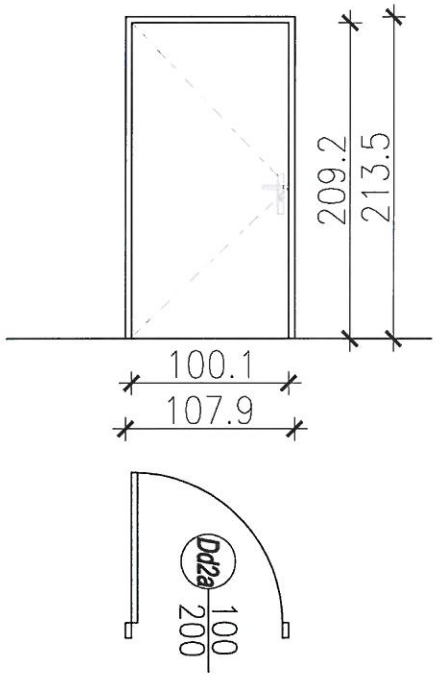

Wymiar w świetle otworu	So	107.9
	Ho	213.5
Wymiar w świetle przejścia	S	100.1
	H	209.2
ILOŚĆ		P-1

UWAGI:
TOLERANCJA WYKONANIA MURU= -10mm
W PRZYPADKU UŻYCIA NAZWY PRODUKTU BĄDŹ PRODUCENTA DOPUSZCZA SIĘ ZASTOSOWANIE MATERIAŁU RÓWNOWAŻNEGO POD WZGLĘDEM PARAMETRÓW TECHNICZNYCH I FUNKCJI JAKIEJ MA SŁUŻYĆ.
WYMIARY SPRAWDZIĆ NA BUDOWIE

SYMBOL	Dd3
RODZAJ SKRZYDŁA I OŚCIEŻNICY WYPOSAŻENIE	Skrzydło przylgowe 40WE-SK RW=32db, rama konstrukcyjna klejona z drewna sosnowego / bukowego bez widocznych pęknięć i sęków dla zapewnienia stabilności skrzydła, dodatkowe wzmocnienie w okolicy zamka i dolnej ramy. Wypełnienie pełna płyta o gęstości warstwy zewnętrznej 450 kg/m3. Okładziny skrzydeł płyty HDF o grubości 3,0 mm, która jest pokryta fornirem naturalnym jesion malowanym na biało RAL 9016 widoczną strukturą drewna. Uszczelka progowa. Ościeżnica regulowana, wykonana z pyty wiórowej o grubości 22 mm i gęstości 550 kg/m3, klejona klejem Duru MD 072 i pokryta fornirem naturalnym malowanym i utwardzanym promieniami UV w kolorze oliwkowym z palety RAL 6021. W obrębie ościeżnicy uszczelka EPDM. Opaska szerokości 50 mm. Okucia: Zamek zapadkowo ryglowy, czoło stal nierdzewna wg normy PN-EN12209:2005/AC:2006 Zawiasy 2 szt. Klamki z łożyskiem kulkowym, rozeta kwadratowa kolor stal nierdzewna klasy 4 UWAGA: W drzwiach oznaczonych na rzucie- wyposażonych w samozamykacz zastosować: Samozamykacz siła PN EN 2-6, z tłumieniem otwierania+ szyna ślizgowa z dźwignią
SCHEMAT	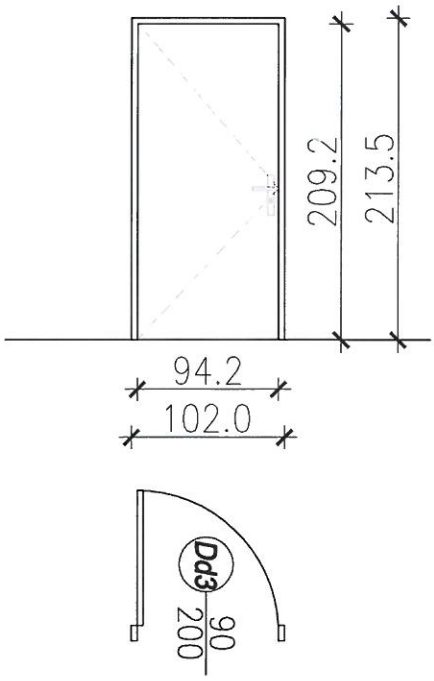

Wymiar w świetle otworu	So	102.0
	Ho	213.5
Wymiar w świetle przejścia	S	94.2
	H	209.2
ILOŚĆ		P-1/ L-1

UWAGI:
TOLERANCJA WYKONANIA MURU= -10mm
W PRZYPADKU UŻYCIA NAZWY PRODUKTU BĄDŹ PRODUCENTA DOPUSZCZA SIĘ ZASTOSOWANIE MATERIAŁU RÓWNOWAŻNEGO POD WZGLĘDEM PARAMETRÓW TECHNICZNYCH I FUNKCJI JAKIEJ MA SŁUŻYĆ.
WYMIARY SPRAWDZIĆ NA BUDOWIE

SYMBOL	Dd3a
RODZAJ SKRZYDŁA I OŚCIEŻNICY WYPOSAŻENIE	Skrzydło przylgowe 40WE-SK RW=32db, rama konstrukcyjna klejona z drewna sosnowego / bukowego bez widocznych pęknięć i sęków dla zapewnienia stabilności skrzydła, dodatkowe wzmocnienie w okolicy zamka i dolnej ramy. Wypełnienie pełna płyta o gęstości warstwy zewnętrznej 450 kg/m3. Okładziny skrzydeł płyty HDF o grubości 3,0 mm, która jest pokryta fornirem naturalnym jesion malowanym na biało RAL 9016 widoczną strukturą drewna. Uszczelka progowa. Ościeżnica regulowana, wykonana z pyty wiórowej o grubości 22 mm i gęstości 550 kg/m3, klejona klejem Duru MD 072 i pokryta fornirem naturalnym malowanym i utwardzanym promieniami UV w kolorze białym RAL 9016. W obrębie ościeżnicy uszczelka EPDM. Opaska szerokości 50 mm. Okucia: Zamek zapadkowo ryglowy, czoło stal nierdzewna wg normy PN-EN12209:2005/AC:2006 Zawiasy 2 szt. Klamki z łożyskiem kulkowym, rozeta kwadratowa kolor stal nierdzewna klasy 4
SCHEMAT	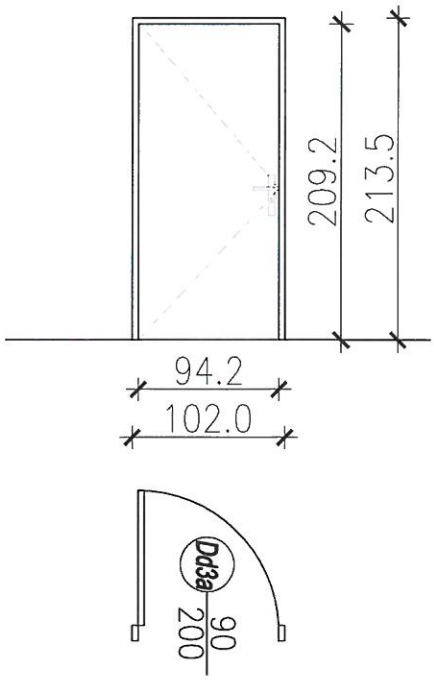

Wymiar w świetle otworu	So	102.0
	Ho	213.5
Wymiar w świetle przejścia	S	94.2
	H	209.2
ILOŚĆ		P-1/ L-1

UWAGI:
TOLERANCJA WYKONANIA MURU= -10mm
W PRZYPADKU UŻYCIA NAZWY PRODUKTU BĄDŹ PRODUCENTA DOPUSZCZA SIĘ ZASTOSOWANIE MATERIAŁU RÓWNOWAŻNEGO POD WZGLĘDEM PARAMETRÓW TECHNICZNYCH I FUNKCJI JAKIEJ MA SŁUŻYĆ.
WYMIARY SPRAWDZIĆ NA BUDOWIE

SYMBOL	Dd3.1
RODZAJ SKRZYDŁA I OŚCIEŻNICY WYPOSAŻENIE	Skrzydło przylgowe 40WE-SK RW=32db, rama konstrukcyjna klejona z drewna sosnowego / bukowego bez widocznych pęknięć i sęków dla zapewnienia stabilności skrzydła, dodatkowe wzmocnienie w okolicy zamka i dolnej ramy. Wypełnienie pełna płyta o gęstości warstwy zewnętrznej 450 kg/m3. Okładziny skrzydeł płyty HDF o grubości 3,0 mm, która jest pokryta fornirem naturalnym jesion malowanym na biało RAL 9016 widoczną strukturą drewna. Uszczelka progowa. Pod drzwiami szczelina wentylacyjna 3cm Ościeżnica regulowana, wykonana z pyty wiórowej o grubości 22 mm i gęstości 550 kg/m3, klejona klejem Duru MD 072 i pokryta fornirem naturalnym malowanym i utwardzanym promieniami UV w kolorze oliwkowym z palety RAL 6021. W obrębie ościeżnicy uszczelka EPDM. Opaska szerokości 50 mm. Okucia: Zamek zapadkowo ryglowy, czoło stal nierdzewna wg normy PN-EN12209:2005/AC:2006 Zawiasy 2 szt. Klamki z łożyskiem kulkowym, rozeta kwadratowa kolor stal nierdzewna klasy 4 UWAGA: W drzwiach oznaczonych na rzucie- wyposażonych w samozamykacz zastosować: Samozamykacz siła PN EN 2-6, z tłumieniem otwierania+ szyna ślizgowa z dźwignią
SCHEMAT	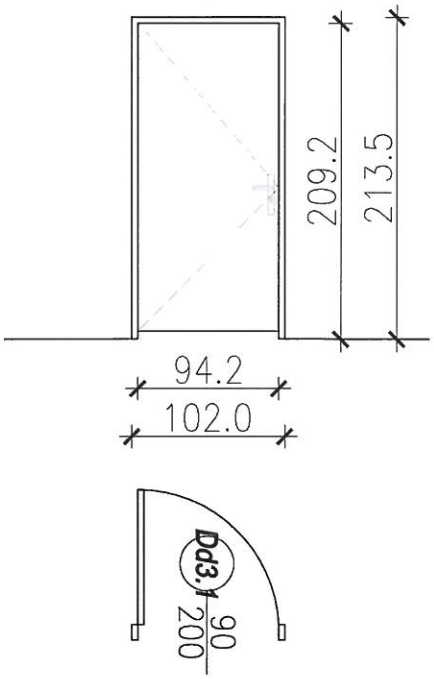

Wymiar w świetle otworu	So	102.0
	Ho	213.5
Wymiar w świetle przejścia	S	94.2
	H	209.2
ILOŚĆ		P-1/ L-1

UWAGI:
TOLERANCJA WYKONANIA MURU= -10mm
W PRZYPADKU UŻYCIA NAZWY PRODUKTU BĄDŹ PRODUCENTA DOPUSZCZA SIĘ ZASTOSOWANIE MATERIAŁU RÓWNOWAŻNEGO POD WZGLĘDEM PARAMETRÓW TECHNICZNYCH I FUNKCJI JAKIEJ MA SŁUŻYĆ.
WYMIARY SPRAWDZIĆ NA BUDOWIE

SYMBOL	Dd4
RODZAJ SKRZYDŁA I OŚCIEŻNICY WYPOSAŻENIE	Skrzydło przylgowe 40, rama konstrukcyjna klejona z drewna sosnowego / bukowego bez widocznych pęknięć i sęków dla zapewnienia stabilności skrzydła, dodatkowe wzmocnienie w okolicy zamka i dolnej ramy. Wypełnienie pełna płyta o gęstości warstwy zewnętrznej 450 kg/m3. Okładziny skrzydeł płyty HDF o grubości 3,0 mm, która jest pokryta fornirem naturalnym jesion malowanym na biało RAL 9016 widoczną strukturą drewna. Ościeżnica regulowana, wykonana z pyty wiórowej o grubości 22 mm i gęstości 550 kg/m3, klejona klejem Duru MD 072 i pokryta fornirem naturalnym malowanym i utwardzanym promieniami UV w kolorze oliwkowym z palety RAL 6021. W obrębie ościeżnicy uszczelka EPDM. Opaska szerokości 50 mm. Okucia: Zamek zapadkowo ryglowy, czoło stal nierdzewna wg normy PN-EN12209:2005/AC:2006 Zawiasy 2 szt. Klamki z łożyskiem kulkowym, rozeta kwadratowa kolor stal nierdzewna klasy 4
SCHEMAT	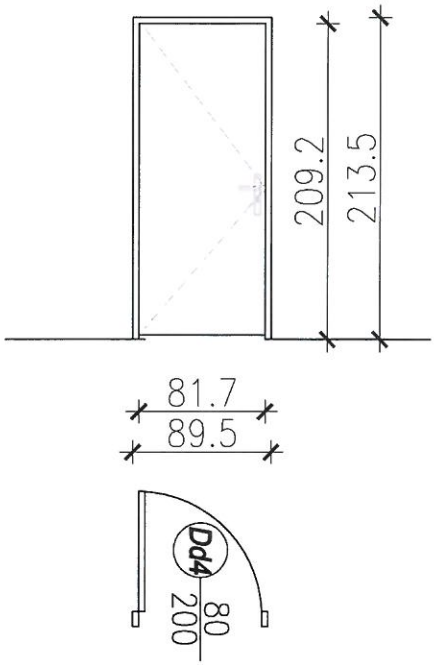

Wymiar w świetle otworu	So	89.5
	Ho	213.5
Wymiar w świetle przejścia	S	81.7
	H	209.2
ILOŚĆ		P-1

UWAGI:
TOLERANCJA WYKONANIA MURU= -10mm
W PRZYPADKU UŻYCIA NAZWY PRODUKTU BĄDŹ PRODUCENTA DOPUSZCZA SIĘ ZASTOSOWANIE MATERIAŁU RÓWNOWAŻNEGO POD WZGLĘDEM PARAMETRÓW TECHNICZNYCH I FUNKCJI JAKIEJ MA SŁUŻYĆ.
WYMIARY SPRAWDZIĆ NA BUDOWIE

SYMBOL	Dd5
RODZAJ SKRZYDŁA I OŚCIEŻNICY WYPOSAŻENIE	Skrzydło bezprzylgowe – przesuwne na ścianie 40, rama konstrukcyjna klejona z drewna sosnowego / bukowego bez widocznych pęknięć i sęków dla zapewnienia stabilności skrzydła, dodatkowe wzmocnienie w okolicy zamka i dolnej ramy. Wypełnienie pełna płyta o gęstości warstwy zewnętrznej 450 kg/m3. Okładziny skrzydeł płyty HDF o grubości 3,0 mm, która jest pokryta fornirem naturalnym jesion malowanym na biało RAL 9016 widoczną strukturą drewna. Ościeżnica regulowana z maskownicą, wykonana z pyty wiórowej o grubości 22 mm i gęstości 550 kg/m3, klejona klejem Duru MD 072 i pokryta fornirem naturalnym malowanym i utwardzanym promieniami UV w kolorze białym RAL 9016. W obrębie ościeżnicy uszczelka EPDM. Opaska szerokości 50 mm. Okucia: Zamek, czoło stal nierdzewna Szyna Muszelka FSM srebrna.
SCHEMAT	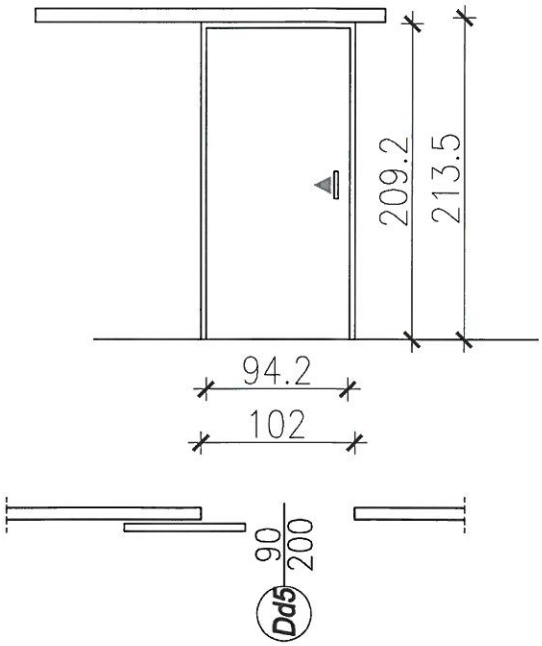

Wymiar w świetle otworu	So	102.0
	Ho	213.5
Wymiar w świetle przejścia	S	94.2
	H	209.2
ILOŚĆ		1

UWAGI:
TOLERANCJA WYKONANIA MURU= –10mm
W PRZYPADKU UŻYCIA NAZWY PRODUKTU BĄDŹ PRODUCENTA DOPUSZCZA SIĘ ZASTOSOWANIE MATERIAŁU RÓWNOWAŻNEGO POD WZGLĘDEM PARAMETRÓW TECHNICZNYCH I FUNKCJI JAKIEJ MA SŁUŻYĆ.
WYMIARY SPRAWDZIĆ NA BUDOWIE

SYMBOL	Dd6
RODZAJ SKRZYDŁA I OŚCIEŻNICY WYPOSAŻENIE	Skrzydło przylgowe dwuskrzydłowe 40WE-SK RW=32db, rama konstrukcyjna klejona z drewna sosnowego / bukowego bez widocznych pęknięć i sęków dla zapewnienia stabilności skrzydła, dodatkowe wzmocnienie w okolicy zamka i dolnej ramy. Wypełnienie pełna płyta o gęstości warstwy zewnętrznej 450 kg/m3. Okładziny skrzydeł płyty HDF o grubości 3,0 mm, która jest pokryta fornirem naturalnym jesion malowanym na biało RAL 9016 widoczną strukturą drewna. Uszczelka progowa. Ościeżnica regulowana, wykonana z pyty wiórowej o grubości 22 mm i gęstości 550 kg/m3, klejona klejem Duru MD 072 i pokryta fornirem naturalnym malowanym i utwardzanym promieniami UV w kolorze białym RAL 9016. W obrębie ościeżnicy uszczelka EPDM. Opaska szerokości 50 mm. Okucia: Zamek zapadkowo ryglowy, czoło stal nierdzewna wg normy PN-EN12209:2005/AC:2006 Zawiasy 2 szt. Klamki z łożyskiem kulkowym, rozeta kwadratowa kolor stal nierdzewna klasy 4
SCHEMAT	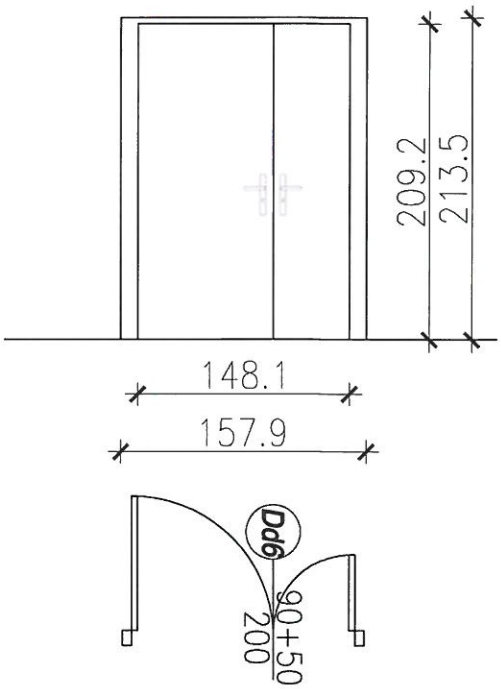

Wymiar w świetle otworu	So	157.9
	Ho	213.5
Wymiar w świetle przejścia	S	148.1
	H	209.2
ILOŚĆ		P-1

UWAGI:
TOLERANCJA WYKONANIA MURU= -10mm
W PRZYPADKU UŻYCIA NAZWY PRODUKTU BĄDŹ PRODUCENTA DOPUSZCZA SIĘ ZASTOSOWANIE MATERIAŁU RÓWNOWAŻNEGO POD WZGLĘDEM PARAMETRÓW TECHNICZNYCH I FUNKCJI JAKIEJ MA SŁUŻYĆ.
WYMIARY SPRAWDZIĆ NA BUDOWIE

SYMBOL	Ds1
RODZAJ SKRZYDŁA I OŚCIEŻNICY	–skrzydło stalowe ocynkowane, z czterostronnym przymykiem gr. 40 mm –wypełnienie skrzydła plaster miodu –skrzydło malowane proszkowo na kolor szary RAL7047 –ościeżnica 4 elemnetowa metalowa narożna ocynkowana, malowana proszkowo na kolor RAL7047
WYPOSAŻENIE	–zawiasy obiektowe 2 szt. –zamek PZ z czołem zamka stal nierdzewna –klamka bezpieczna na rozecie –kolor stal nierdzewna –w przypadku drzwi wyposażonych w system kontroli dostępu komplet gałka–klamka
SCHEMAT	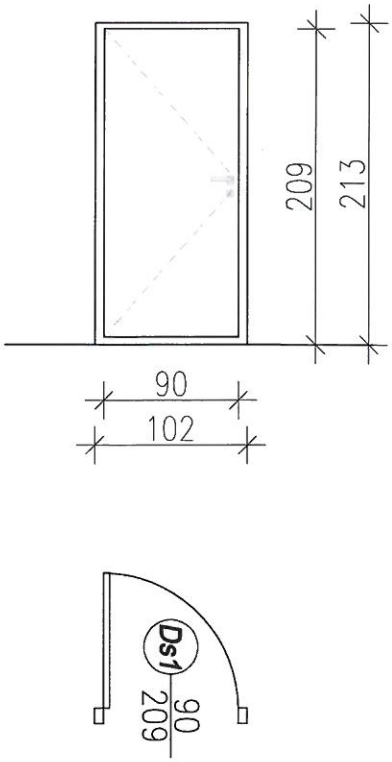

Wymiar w świetle otworu	So	102
	Ho	213
Wymiar w świetle przejścia	S	90
	H	209
ILOŚĆ		P–5/ L–3

UWAGI: TOLERANCJA WYKONANIA MURU= –10mm
W PRZYPADKU UŻYCIA NAZWY PRODUKTU BĄDŹ PRODUCENTA DOPUSZCZA SIĘ ZASTOSOWANIE MATERIAŁU RÓWNOWAŻNEGO POD WZGLĘDEM PARAMETRÓW TECHNICZNYCH I FUNKCJI JAKIEJ MA SŁUŻYĆ.
WYMIARY SPRAWDZIĆ NA BUDOWIE

SYMBOL	Ds2
RODZAJ SKRZYDŁA I OŚCIEŻNICY	–skrzydło stalowe ocynkowane, z czterostronnym przymykiem gr. 40 mm –wypełnienie skrzydła plaster miodu –skrzydło malowane proszkowo na RAL 7047 –ościeżnica 4 elemnetowa metalowa narożna ocynkowana, malowana proszkowo na kolor RAL 7047
WYPOSAŻENIE	–zawiasy obiektowe 2 szt. –zamek PZ z czołem zamka stal nierdzewna –klamka bezpieczna na rozecie –kolor stal nierdzewna –w przypadku drzwi wyposażonych w system kontroli dostępu komplet gałka–klamka
SCHEMAT	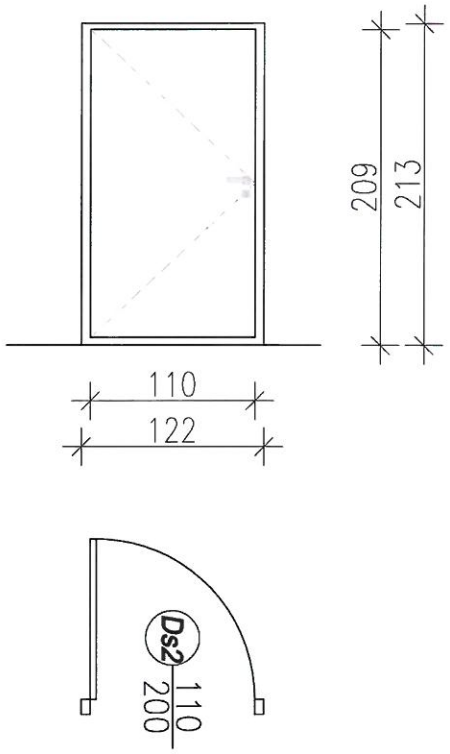

Wymiar w świetle otworu	So	122
	Ho	213
Wymiar w świetle przejścia	S	110
	H	209
ILOŚĆ		P–3

UWAGI: TOLERANCJA WYKONANIA MURU= –10mm
W PRZYPADKU UŻYCIA NAZWY PRODUKTU BĄDŹ PRODUCENTA DOPUSZCZA SIĘ ZASTOSOWANIE MATERIAŁU RÓWNOWAŻNEGO POD WZGLĘDEM PARAMETRÓW TECHNICZNYCH I FUNKCJI JAKIEJ MA SŁUŻYĆ.
WYMIARY SPRAWDZIĆ NA BUDOWIE

SYMBOL	Ow1
RODZAJ SKRZYDŁA I OŚCIEŻNICY WYPOSAŻENIE	-okno wewnętrzne podnoszone -okno aluminiowe bez przegrody termicznej -element ruchomy przesuwany na część stałą okna -profile z aluminium anodoanego z kolorze naturalnym -wypełnienie szyba bezpieczna
SCHEMAT	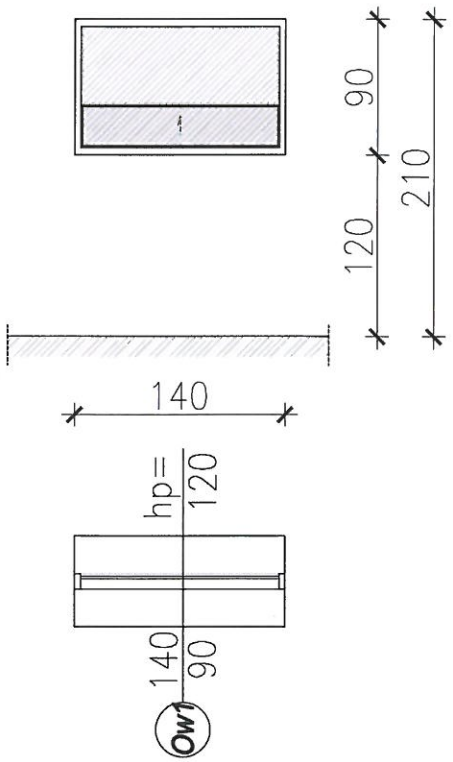
Wymiar w świetle otworu — So	140
Wymiar w świetle otworu — Ho	90
ILOŚĆ	1

UWAGI:

LUZ MONTAŻOWY OK. 10MM NA STRONĘ

TOLERANCJA WYKONANIA MURU= -10mm

W PRZYPADKU UŻYCIA NAZWY PRODUKTU BĄDŹ PRODUCENTA DOPUSZCZA SIĘ ZASTOSOWANIE MATERIAŁU RÓWNOWAŻNEGO POD WZGLĘDEM PARAMETRÓW TECHNICZNYCH I FUNKCJI JAKIEJ MA SŁUŻYĆ.

WYMIARY SPRAWDZIĆ NA BUDOWIE

SYMBOL	R
RODZAJ SKRZYDŁA I OŚCIEŻNICY	–perforowane profile z tłoczonego aluminium anodowanego –wysokość profilu 65mm –perforacja otwory fasolkowe 12x5mm
WYPOSAŻENIE	–silnik rurowy –pancerz –przełącznik kluczykowy –prowadnice –otwieranie awaryjne NHK

SCHEMAT

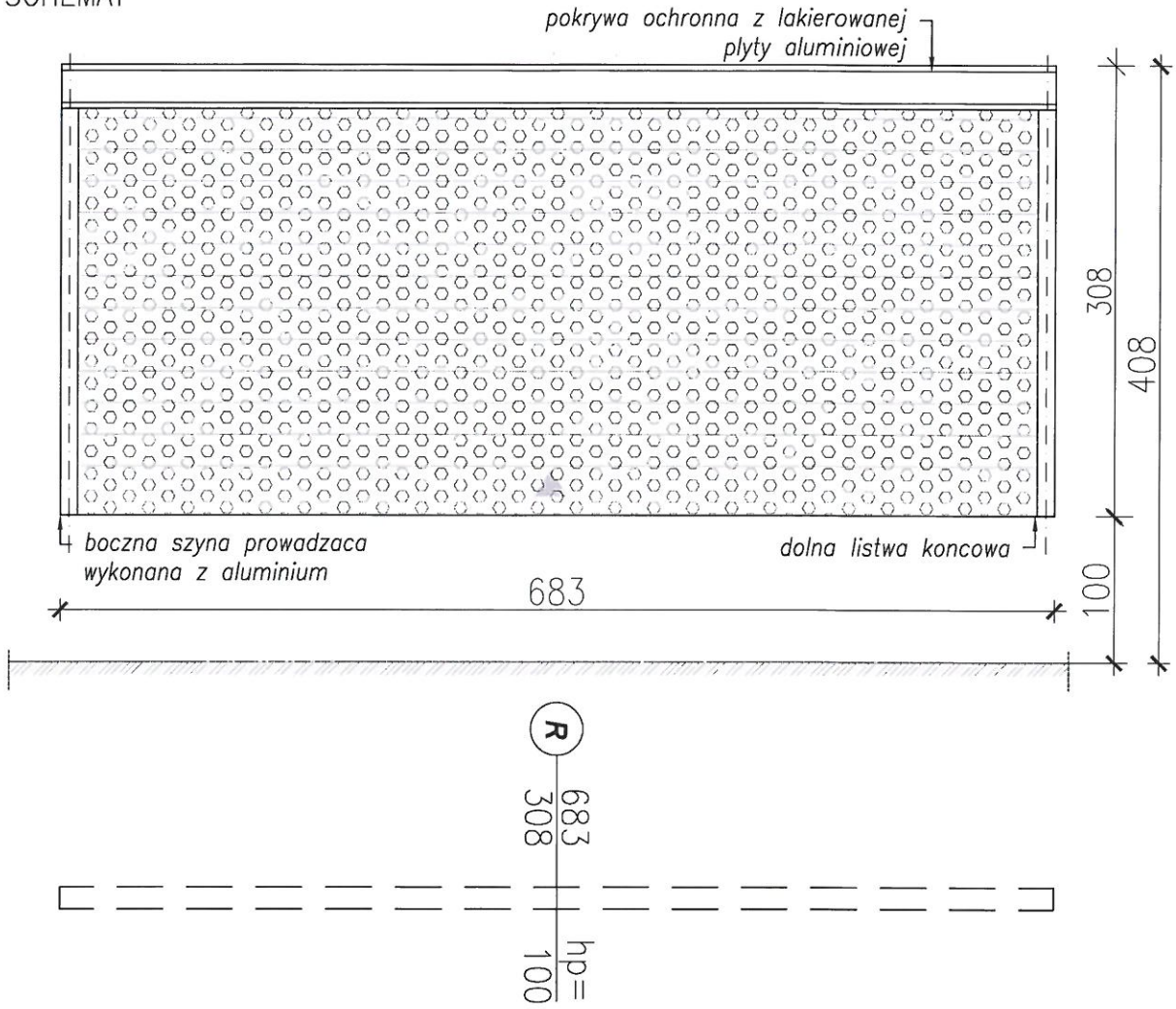

Wymiar w świetle otworu	So	683
	Ho	308
ILOŚĆ		1

UWAGI:

TOLERANCJA WYKONANIA MURU= –10mm

W PRZYPADKU UŻYCIA NAZWY PRODUKTU BĄDŹ PRODUCENTA DOPUSZCZA SIĘ ZASTOSOWANIE MATERIAŁU RÓWNOWAŻNEGO POD WZGLĘDEM PARAMETRÓW TECHNICZNYCH I FUNKCJI JAKIEJ MA SŁUŻYĆ.

WYMIARY SPRAWDZIĆ NA BUDOWIE

ZESTAWIENIE DRZWI ZABYTKOWYCH PRZEZNACZONYCH DO RENOWACJI

SYMBOL	Dk1	
OPIS RENOWACJI RODZAJ SKRZYDŁA I OŚCIEŻNICY	KONSERWACJA ZABYTKOWEJ OŚCIEŻNICY –Usunięcie warstw farb olejnych z powierzchni drewna (chemicznie i mechanicznie metodą dobraną po wykonaniu prób) –Usunięcie wtórnych kitów i nieestetycznie położonych warstw podkładowych –Oczyszczenie powierzchni drewna –Impregnacja drewna –Uzupełnienie ubytków drewna, fleki –Sklejenie pęknięć –Wykonanie kitów –Regeneracja zawiasów, –Wymiana klamek i zamków –Położenie warstwy podkładowej –Lakierowanie drzwi na kolor biały	NOWOPROJEKTOWANE DRZWI NA WZÓR ZABYTKOWYCH ISTNIEJĄCYCH –skrzydła drewniane pełne wykonane z drewna sosnowego klejonego, lakierowane na kolor kryjący ral 9016 (biały) – skrzydła bezprzylgowe –ościeżnica drewniana blokowa – wykończenie opaskami i ćwierćwałkami –frezowanie na skrzydle zgodnie z rysunkiem –zawiasy kryte –klamki i okucia dobrać na budowie po uzgodnienu z generalnym projektantem
SCHEMAT OŚCIEŻNICA DK1	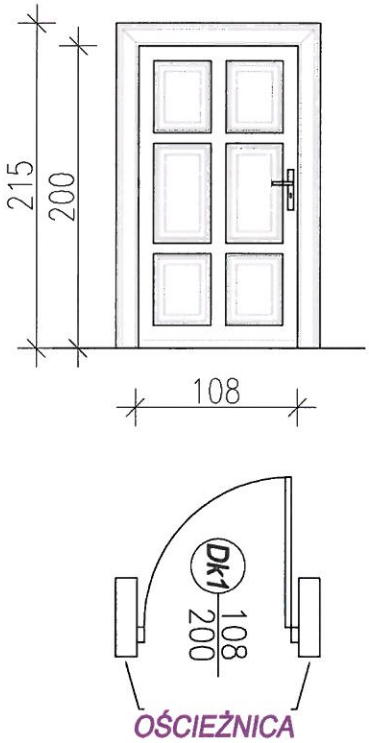	
Wymiar w świetle przejścia	S	108
	H	200

UWAGI:

TOLERANCJA WYKONANIA MURU= –10mm
W PRZYPADKU UŻYCIA NAZWY PRODUKTU BĄDŹ PRODUCENTA DOPUSZCZA SIĘ ZASTOSOWANIE MATERIAŁU RÓWNOWAŻNEGO POD WZGLĘDEM PARAMETRÓW TECHNICZNYCH I FUNKCJI JAKIEJ MA SŁUŻYĆ.

WYMIARY SPRAWDZIĆ NA BUDOWIE

PRZED DEMONTAŻEM STOLARKI NALEŻY WYKONAĆ DOKŁADNĄ INWENTARYZACJĘ A NASTEPNIE ODTWORZYĆ ZGODNIE ZE STANEM ISTNIEJACYM

SYMBOL	Dk2	
OPIS RENOWACJI RODZAJ SKRZYDŁA I OŚCIEŻNICY	KONSERWACJA ZABYTKOWEJ OŚCIEŻNICY –Usunięcie warstw farb olejnych z powierzchni drewna (chemicznie i mechanicznie metodą dobraną po wykonaniu prób) –Usunięcie wtórnych kitów i nieestetycznie położonych warstw podkładowych –Oczyszczenie powierzchni drewna –Impregnacja drewna –Uzupełnienie ubytków drewna, fleki –Sklejenie pęknięć –Wykonanie kitów –Regeneracja zawiasów, –Wymiana klamek i zamków –Położenie warstwy podkładowej –Lakierowanie drzwi na kolor biały	NOWOPROJEKTOWANE DRZWI NA WZÓR ZABYTKOWYCH ISTNIEJĄCYCH –skrzydła drewniane pełne wykonane z drewna sosnowego klejonego, lakierowane na kolor kryjący ral 9016 (biały) –skrzydła bezprzylgowe –ościeżnica drewniana blokowa –wykończenie opaskami i ćwierćwałkami –frezowanie na skrzydle zgodnie z rysunkiem –zawiasy kryte –klamki i okucia dobrać na budowie po uzgodnieniu z generalnym projektantem
SCHEMAT OŚCIEŻNICA DK2	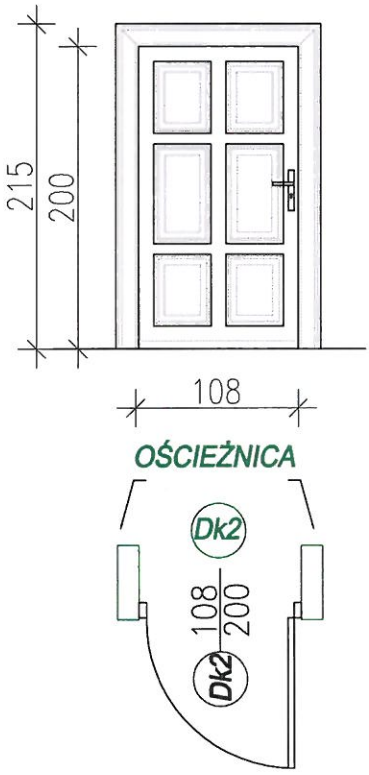	
Wymiar w świetle przejścia	S	108
	H	200

UWAGI:

TOLERANCJA WYKONANIA MURU= –10mm
W PRZYPADKU UŻYCIA NAZWY PRODUKTU BĄDŹ PRODUCENTA DOPUSZCZA SIĘ ZASTOSOWANIE MATERIAŁU RÓWNOWAŻNEGO POD WZGLĘDEM PARAMETRÓW TECHNICZNYCH I FUNKCJI JAKIEJ MA SŁUŻYĆ.

WYMIARY SPRAWDZIĆ NA BUDOWIE

PRZED DEMONTAŻEM STOLARKI NALEŻY WYKONAĆ DOKŁADNĄ INWENTARYZACJĘ A NASTĘPNIE ODTWORZYĆ ZGODNIE ZE STANEM ISTNIEJĄCYM

SYMBOL		Dk6
OPIS RENOWACJI RODZAJ SKRZYDŁA I OŚCIEŻNICY		– Usunięcie warstw farb olejnych z powierzchni drewna (chemicznie i mechanicznie metodą dobraną po wykonaniu prób) –Usunięcie wtórnych kitów i nieestetycznie położonych warstw podkładowych – Oczyszczenie powierzchni drewna – Impregnacja drewna – Uzupełnienie ubytków drewna, fleki – Sklejenie pęknięć – Wykonanie kitów – Regeneracja zawiasów, – Wymiana klamek i zamków – Położenie warstwy podkładowej – Lakierowanie drzwi na kolor biały
SCHEMAT		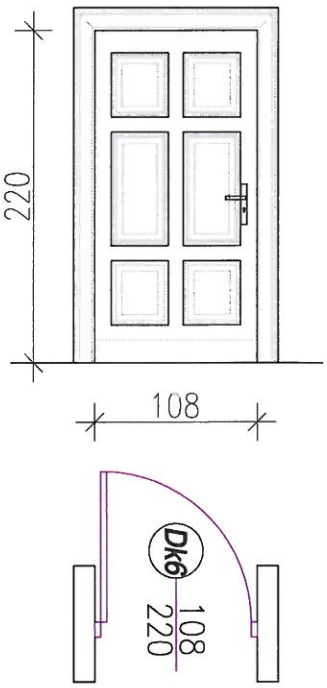
Wymiar w świetle przejścia	S	108
	H	220

UWAGI:

TOLERANCJA WYKONANIA MURU= –10mm
W PRZYPADKU UŻYCIA NAZWY PRODUKTU BĄDŹ PRODUCENTA DOPUSZCZA SIĘ ZASTOSOWANIE MATERIAŁU RÓWNOWAŻNEGO POD WZGLĘDEM PARAMETRÓW TECHNICZNYCH I FUNKCJI JAKIEJ MA SŁUŻYĆ.

WYMIARY SPRAWDZIĆ NA BUDOWIE

PRZED DEMONTAŻEM STOLARKI NALEŻY WYKONAĆ DOKŁADNĄ INWENTARYZACJĘ A NASTĘPNIE ODTWORZYĆ ZGODNIE ZE STANEM ISTNIEJĄCYM

SYMBOL		Dk7
OPIS RENOWACJI RODZAJ SKRZYDŁA I OŚCIEŻNICY		– Usunięcie warstw farb olejnych z powierzchni drewna (chemicznie i mechanicznie metodą dobraną po wykonaniu prób) –Usunięcie wtórnych kitów i nieestetycznie położonych warstw podkładowych – Oczyszczenie powierzchni drewna – Impregnacja drewna – Uzupełnienie ubytków drewna, fleki – Sklejenie pęknięć – Wykonanie kitów – Regeneracja zawiasów, – Wymiana klamek i zamków – Położenie warstwy podkładowej – Lakierowanie drzwi na kolor biały
SCHEMAT		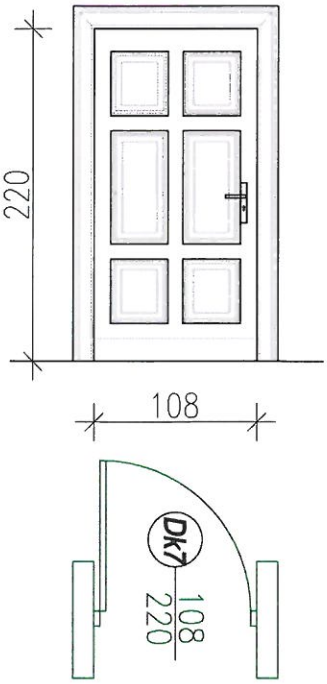
Wymiar w świetle przejścia	S	108
	H	220

UWAGI:

TOLERANCJA WYKONANIA MURU= –10mm
W PRZYPADKU UŻYCIA NAZWY PRODUKTU BĄDŹ PRODUCENTA DOPUSZCZA SIĘ ZASTOSOWANIE MATERIAŁU RÓWNOWAŻNEGO POD WZGLĘDEM PARAMETRÓW TECHNICZNYCH I FUNKCJI JAKIEJ MA SŁUŻYĆ.

WYMIARY SPRAWDZIĆ NA BUDOWIE

PRZED DEMONTAŻEM STOLARKI NALEŻY WYKONAĆ DOKŁADNĄ INWENTARYZACJĘ A NASTĘPNIE ODTWORZYĆ ZGODNIE ZE STANEM ISTNIEJĄCYM

SYMBOL		Dk9
OPIS RENOWACJI RODZAJ SKRZYDŁA I OŚCIEŻNICY		– Usunięcie warstw farb olejnych z powierzchni drewna (chemicznie i mechanicznie metodą dobraną po wykonaniu prób) –Usunięcie wtórnych kitów i nieestetycznie położonych warstw podkładowych – Oczyszczenie powierzchni drewna – Impregnacja drewna – Uzupełnienie ubytków drewna, fleki – Sklejenie pęknięć – Wykonanie kitów – Regeneracja zawiasów, – Wymiana klamek i zamków – Położenie warstwy podkładowej – Lakierowanie drzwi na kolor biały
SCHEMAT		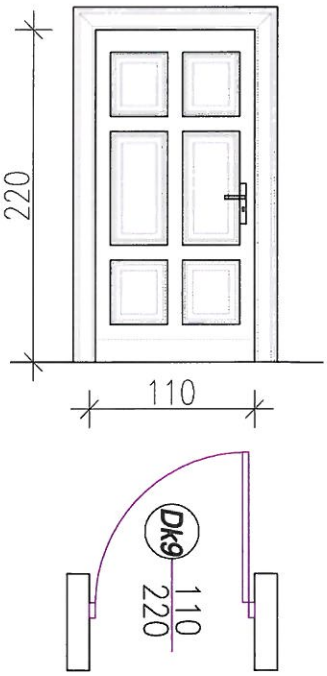
Wymiar w świetle przejścia	S	110
	H	220

UWAGI:

TOLERANCJA WYKONANIA MURU= –10mm
W PRZYPADKU UŻYCIA NAZWY PRODUKTU BĄDŹ PRODUCENTA DOPUSZCZA SIĘ ZASTOSOWANIE MATERIAŁU RÓWNOWAŻNEGO POD WZGLĘDEM PARAMETRÓW TECHNICZNYCH I FUNKCJI JAKIEJ MA SŁUŻYĆ.

WYMIARY SPRAWDZIĆ NA BUDOWIE
PRZED DEMONTAŻEM STOLARKI NALEŻY WYKONAĆ DOKŁADNĄ INWENTARYZACJĘ A NASTĘPNIE ODTWORZYĆ ZGODNIE ZE STANEM ISTNIEJĄCYM

SYMBOL	Dk10
OPIS RENOWACJI RODZAJ SKRZYDŁA I OŚCIEŻNICY	– Usunięcie warstw farb olejnych z powierzchni drewna (chemicznie i mechanicznie metodą dobraną po wykonaniu prób) –Usunięcie wtórnych kitów i nieestetycznie położonych warstw podkładowych – Oczyszczenie powierzchni drewna – Impregnacja drewna – Uzupełnienie ubytków drewna, fleki – Sklejenie pęknięć – Wykonanie kitów – Regeneracja zawiasów, – Wymiana klamek i zamków – Położenie warstwy podkładowej – Lakierowanie drzwi na kolor biały
SCHEMAT	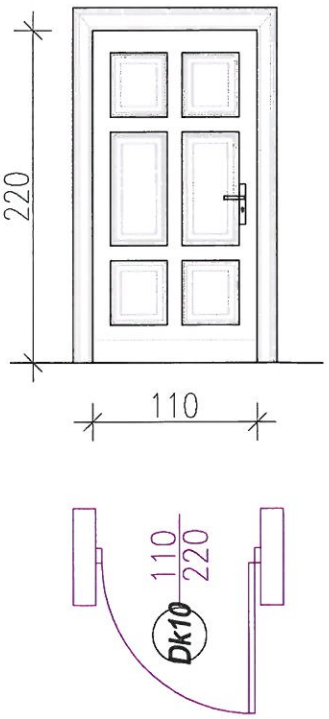
Wymiar w świetle przejścia – S	110
Wymiar w świetle przejścia – H	220

UWAGI:

TOLERANCJA WYKONANIA MURU= –10mm
W PRZYPADKU UŻYCIA NAZWY PRODUKTU BĄDŹ PRODUCENTA DOPUSZCZA SIĘ ZASTOSOWANIE MATERIAŁU RÓWNOWAŻNEGO POD WZGLĘDEM PARAMETRÓW TECHNICZNYCH I FUNKCJI JAKIEJ MA SŁUŻYĆ.

WYMIARY SPRAWDZIĆ NA BUDOWIE
PRZED DEMONTAŻEM STOLARKI NALEŻY WYKONAĆ DOKŁADNĄ INWENTARYZACJĘ A NASTĘPNIE ODTWORZYĆ ZGODNIE ZE STANEM ISTNIEJĄCYM

SYMBOL	Dk11
OPIS RENOWACJI RODZAJ SKRZYDŁA I OŚCIEŻNICY	– Usunięcie warstw farb olejnych z powierzchni drewna (chemicznie i mechanicznie metodą dobraną po wykonaniu prób) –Usunięcie wtórnych kitów i nieestetycznie położonych warstw podkładowych – Oczyszczenie powierzchni drewna – Impregnacja drewna – Uzupełnienie ubytków drewna, fleki – Sklejenie pęknięć – Wykonanie kitów – Regeneracja zawiasów, – Wymiana klamek i zamków – Położenie warstwy podkładowej – Lakierowanie drzwi na kolor biały
SCHEMAT	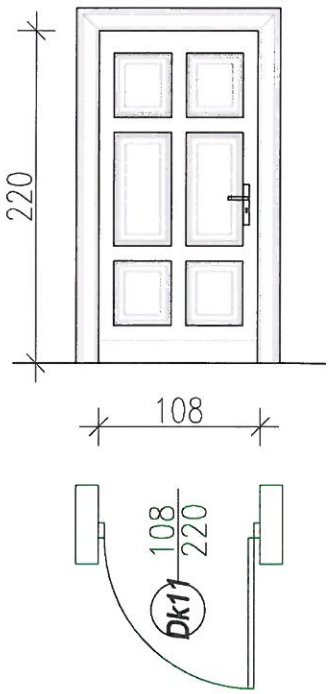

Wymiar w świetle przejścia	S	108
	H	220

UWAGI:

TOLERANCJA WYKONANIA MURU= –10mm
W PRZYPADKU UŻYCIA NAZWY PRODUKTU BĄDŹ PRODUCENTA DOPUSZCZA SIĘ ZASTOSOWANIE MATERIAŁU RÓWNOWAŻNEGO POD WZGLĘDEM PARAMETRÓW TECHNICZNYCH I FUNKCJI JAKIEJ MA SŁUŻYĆ.

WYMIARY SPRAWDZIĆ NA BUDOWIE
PRZED DEMONTAŻEM STOLARKI NALEŻY WYKONAĆ DOKŁADNĄ INWENTARYZACJĘ A NASTĘPNIE ODTWORZYĆ ZGODNIE ZE STANEM ISTNIEJĄCYM

SYMBOL		Dk12
OPIS RENOWACJI RODZAJ SKRZYDŁA I OŚCIEŻNICY		– Usunięcie warstw farb olejnych z powierzchni drewna (chemicznie i mechanicznie metodą dobraną po wykonaniu prób) –Usunięcie wtórnych kitów i nieestetycznie położonych warstw podkładowych – Oczyszczenie powierzchni drewna – Impregnacja drewna – Uzupełnienie ubytków drewna, fleki – Sklejenie pęknięć – Wykonanie kitów – Regeneracja zawiasów, – Wymiana klamek i zamków – Położenie warstwy podkładowej – Lakierowanie drzwi na kolor biały
SCHEMAT		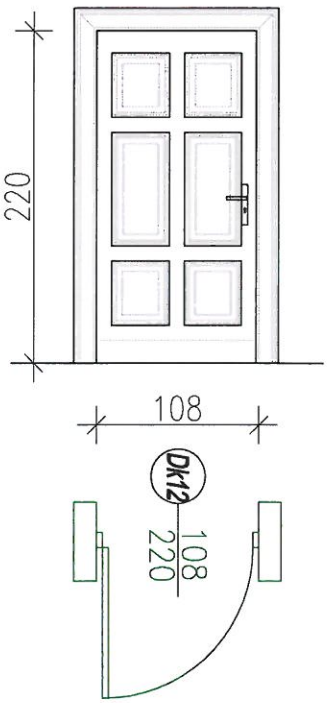
Wymiar w świetle przejścia	S	108
	H	220

UWAGI:

TOLERANCJA WYKONANIA MURU= –10mm
W PRZYPADKU UŻYCIA NAZWY PRODUKTU BĄDŹ PRODUCENTA DOPUSZCZA SIĘ ZASTOSOWANIE MATERIAŁU RÓWNOWAŻNEGO POD WZGLĘDEM PARAMETRÓW TECHNICZNYCH I FUNKCJI JAKIEJ MA SŁUŻYĆ.

WYMIARY SPRAWDZIĆ NA BUDOWIE

PRZED DEMONTAŻEM STOLARKI NALEŻY WYKONAĆ DOKŁADNĄ INWENTARYZACJĘ A NASTĘPNIE ODTWORZYĆ ZGODNIE ZE STANEM ISTNIEJĄCYM

SYMBOL		Dk13
OPIS RENOWACJI RODZAJ SKRZYDŁA I OŚCIEŻNICY		– Usunięcie warstw farb olejnych z powierzchni drewna (chemicznie i mechanicznie metodą dobraną po wykonaniu prób) –Usunięcie wtórnych kitów i nieestetycznie położonych warstw podkładowych – Oczyszczenie powierzchni drewna – Impregnacja drewna – Uzupełnienie ubytków drewna, fleki – Sklejenie pęknięć – Wykonanie kitów – Regeneracja zawiasów, – Wymiana klamek i zamków – Położenie warstwy podkładowej – Lakierowanie drzwi na kolor biały
SCHEMAT		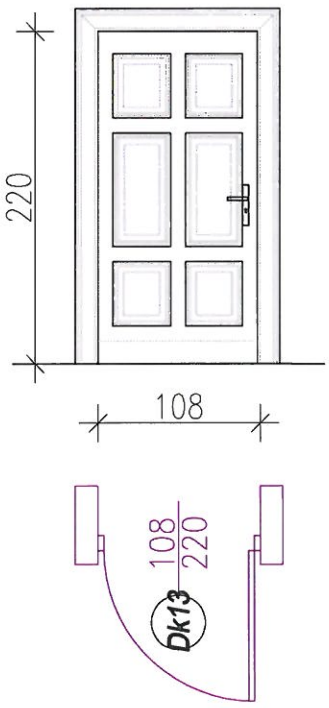
Wymiar w świetle przejścia	S	108
	H	220

UWAGI:

TOLERANCJA WYKONANIA MURU= –10mm
W PRZYPADKU UŻYCIA NAZWY PRODUKTU BĄDŹ PRODUCENTA DOPUSZCZA SIĘ ZASTOSOWANIE MATERIAŁU RÓWNOWAŻNEGO POD WZGLĘDEM PARAMETRÓW TECHNICZNYCH I FUNKCJI JAKIEJ MA SŁUŻYĆ.

WYMIARY SPRAWDZIĆ NA BUDOWIE
PRZED DEMONTAŻEM STOLARKI NALEŻY WYKONAĆ DOKŁADNĄ INWENTARYZACJĘ A NASTĘPNIE ODTWORZYĆ ZGODNIE ZE STANEM ISTNIEJĄCYM

SYMBOL		Dk15
OPIS RENOWACJI RODZAJ SKRZYDŁA I OŚCIEŻNICY		– Usunięcie warstw farb olejnych z powierzchni drewna (chemicznie i mechanicznie metodą dobraną po wykonaniu prób) –Usunięcie wtórnych kitów i nieestetycznie położonych warstw podkładowych – Oczyszczenie powierzchni drewna – Impregnacja drewna – Uzupełnienie ubytków drewna, fleki – Sklejenie pęknięć – Wykonanie kitów – Regeneracja zawiasów, – Wymiana klamek i zamków – Położenie warstwy podkładowej – Lakierowanie drzwi na kolor biały
SCHEMAT		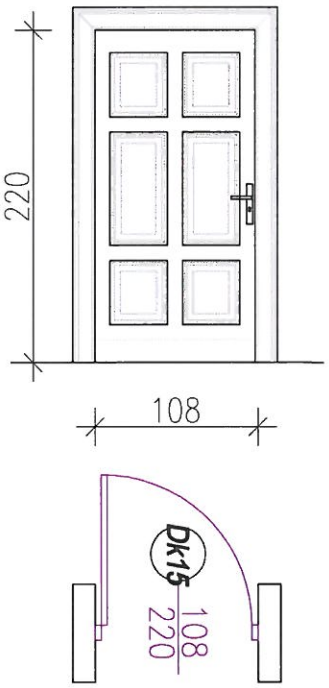
Wymiar w świetle przejścia	S	108
	H	220

UWAGI:

TOLERANCJA WYKONANIA MURU= –10mm
W PRZYPADKU UŻYCIA NAZWY PRODUKTU BĄDŹ PRODUCENTA DOPUSZCZA SIĘ ZASTOSOWANIE MATERIAŁU RÓWNOWAŻNEGO POD WZGLĘDEM PARAMETRÓW TECHNICZNYCH I FUNKCJI JAKIEJ MA SŁUŻYĆ.

WYMIARY SPRAWDZIĆ NA BUDOWIE
PRZED DEMONTAŻEM STOLARKI NALEŻY WYKONAĆ DOKŁADNĄ INWENTARYZACJĘ A NASTĘPNIE ODTWORZYĆ ZGODNIE ZE STANEM ISTNIEJĄCYM

SYMBOL	Dk16
OPIS RENOWACJI RODZAJ SKRZYDŁA I OŚCIEŻNICY	– Usunięcie warstw farb olejnych z powierzchni drewna (chemicznie i mechanicznie metodą dobraną po wykonaniu prób) –Usunięcie wtórnych kitów i nieestetycznie położonych warstw podkładowych – Oczyszczenie powierzchni drewna – Impregnacja drewna – Uzupełnienie ubytków drewna, fleki – Sklejenie pęknięć – Wykonanie kitów – Regeneracja zawiasów, – Wymiana klamek i zamków – Położenie warstwy podkładowej – Lakierowanie drzwi na kolor biały
SCHEMAT	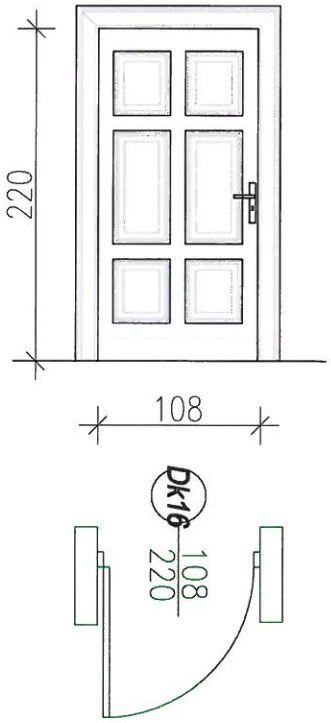

Wymiar w świetle przejścia	S	108
	H	220

UWAGI:

TOLERANCJA WYKONANIA MURU= –10mm
W PRZYPADKU UŻYCIA NAZWY PRODUKTU BĄDŹ PRODUCENTA DOPUSZCZA SIĘ ZASTOSOWANIE MATERIAŁU RÓWNOWAŻNEGO POD WZGLĘDEM PARAMETRÓW TECHNICZNYCH I FUNKCJI JAKIEJ MA SŁUŻYĆ.

WYMIARY SPRAWDZIĆ NA BUDOWIE
PRZED DEMONTAŻEM STOLARKI NALEŻY WYKONAĆ DOKŁADNĄ INWENTARYZACJĘ A NASTĘPNIE ODTWORZYĆ ZGODNIE ZE STANEM ISTNIEJĄCYM

SYMBOL	Dk17
OPIS RENOWACJI RODZAJ SKRZYDŁA I OŚCIEŻNICY	– Usunięcie warstw farb olejnych z powierzchni drewna (chemicznie i mechanicznie metodą dobraną po wykonaniu prób) –Usunięcie wtórnych kitów i nieestetycznie położonych warstw podkładowych – Oczyszczenie powierzchni drewna – Impregnacja drewna – Uzupełnienie ubytków drewna, fleki – Sklejenie pęknięć – Wykonanie kitów – Regeneracja zawiasów, – Wymiana klamek i zamków – Położenie warstwy podkładowej – Lakierowanie drzwi na kolor biały
SCHEMAT	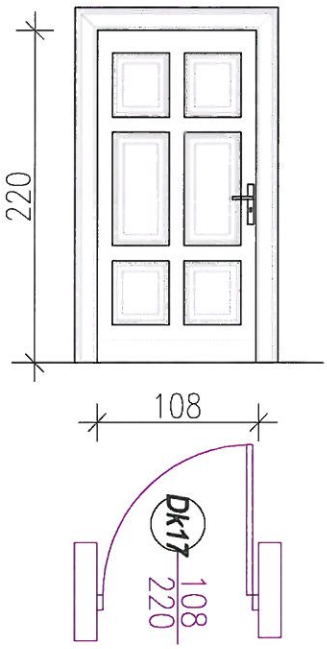

Wymiar w świetle przejścia	S	108
	H	220

UWAGI:

TOLERANCJA WYKONANIA MURU= –10mm
W PRZYPADKU UŻYCIA NAZWY PRODUKTU BĄDŹ PRODUCENTA DOPUSZCZA SIĘ ZASTOSOWANIE MATERIAŁU RÓWNOWAŻNEGO POD WZGLĘDEM PARAMETRÓW TECHNICZNYCH I FUNKCJI JAKIEJ MA SŁUŻYĆ.

WYMIARY SPRAWDZIĆ NA BUDOWIE
PRZED DEMONTAŻEM STOLARKI NALEŻY WYKONAĆ DOKŁADNĄ INWENTARYZACJĘ A NASTĘPNIE ODTWORZYĆ ZGODNIE ZE STANEM ISTNIEJĄCYM

ZESTAWIENIE DRZWI WEWNĘTRZNYCH PRZECIWPOŻAROWYCH

SYMBOL	Dp1
RODZAJ SKRZYDŁA I OŚCIEŻNICY	–drzwi stalowe przeciwpożarowe,przylgowe, rozwierane jednoskrzydłowe o odporności ogniowej EI30. Skrzydła drzwiowe wykonane z dwóch tłoczonych, ocynkowanych blach stalowych. Wypełnienie skrzydeł drzwiowych wełną mineralną.Drzwi wykończone w kolorze szarym RAL 7047 –drzwi wykonane jako bezprogowe –ościeżnica stalowa malowana na kolor szary RAL 7047
WYPOSAŻENIE	– komplet zamka i wkładka – komplet klamka– klamka – w przypadku drzwi wyposażonych w system kontroli dostępu komplet gałka–klamka – samozamykacz siła PN EN 2–6, z tłumieniem otwierania+ szyna ślizgowa z dźwignią
SCHEMAT	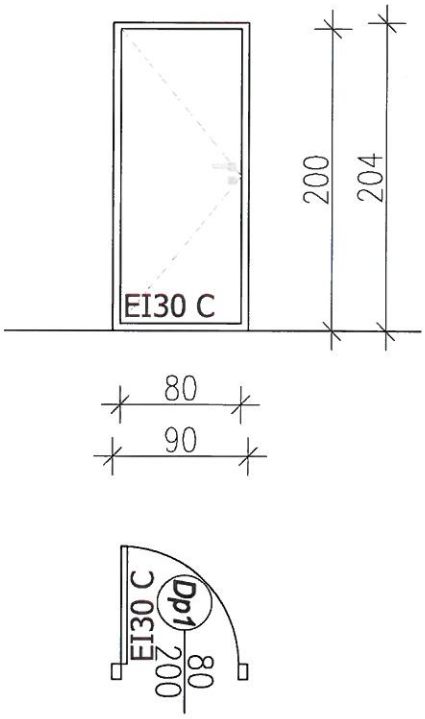

Wymiar w świetle otworu	So	90
	Ho	204
Wymiar w świetle przejścia	S	80
	H	200
ILOŚĆ		L–1

UWAGI: TOLERANCJA WYKONANIA MURU= –10mm
W PRZYPADKU UŻYCIA NAZWY PRODUKTU BĄDŹ PRODUCENTA DOPUSZCZA SIĘ ZASTOSOWANIE MATERIAŁU RÓWNOWAŻNEGO POD WZGLĘDEM PARAMETRÓW TECHNICZNYCH I FUNKCJI JAKIEJ MA SŁUŻYĆ.
WYMIARY SPRAWDZIĆ NA BUDOWIE

SYMBOL	Dp2
RODZAJ SKRZYDŁA I OŚCIEŻNICY	–drzwi stalowe przeciwpożarowe,przylgowe, rozwierane jednoskrzydłowe o odporności ogniowej EI30. Skrzydła drzwiowe wykonane z dwóch tłoczonych, ocynkowanych blach stalowych. Wypełnienie skrzydeł drzwiowych wełną mineralną.Drzwi wykończone w kolorze szarym RAL 7047 –drzwi wykonane jako bezprogowe –ościeżnica stalowa malowana na kolor szary RAL 7047
WYPOSAŻENIE	– komplet zamka i wkładka – komplet klamka– klamka – w przypadku drzwi wyposażonych w system kontroli dostępu komplet gałka–klamka – samozamykacz siła PN EN 2–6, z tłumieniem otwierania+ szyna ślizgowa z dźwignią
SCHEMAT	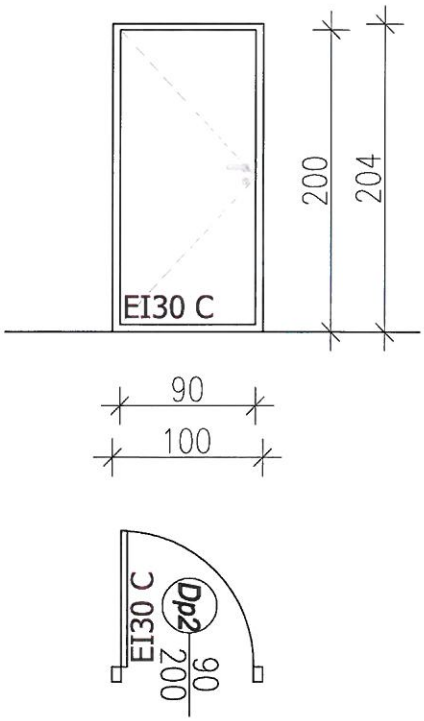

Wymiar w świetle otworu	So	100
	Ho	204
Wymiar w świetle przejścia	S	90
	H	200
ILOŚĆ		P–1

UWAGI: TOLERANCJA WYKONANIA MURU= –10mm
W PRZYPADKU UŻYCIA NAZWY PRODUKTU BĄDŹ PRODUCENTA DOPUSZCZA SIĘ ZASTOSOWANIE MATERIAŁU RÓWNOWAŻNEGO POD WZGLĘDEM PARAMETRÓW TECHNICZNYCH I FUNKCJI JAKIEJ MA SŁUŻYĆ.
WYMIARY SPRAWDZIĆ NA BUDOWIE

SYMBOL	Dp3
RODZAJ SKRZYDŁA I OŚCIEŻNICY	–drzwi stalowe przeciwpożarowe,przylgowe, rozwierane jednoskrzydłowe o odporności ogniowej EI60. Skrzydła drzwiowe wykonane z dwóch tłoczonych, ocynkowanych blach stalowych. Wypełnienie skrzydeł drzwiowych wełną mineralną. Drzwi wykończone w kolorze szarym RAL 7047 –drzwi wykonane jako bezprogowe –ościeżnica stalowa malowana na kolor szary RAL 7047
WYPOSAŻENIE	– komplet zamka i wkładka – komplet klamka– klamka – w przypadku drzwi wyposażonych w system kontroli dostępu komplet gałka–klamka – samozamykacz siła PN EN 2–6, z tłumieniem otwierania+ szyna ślizgowa z dźwignią
SCHEMAT	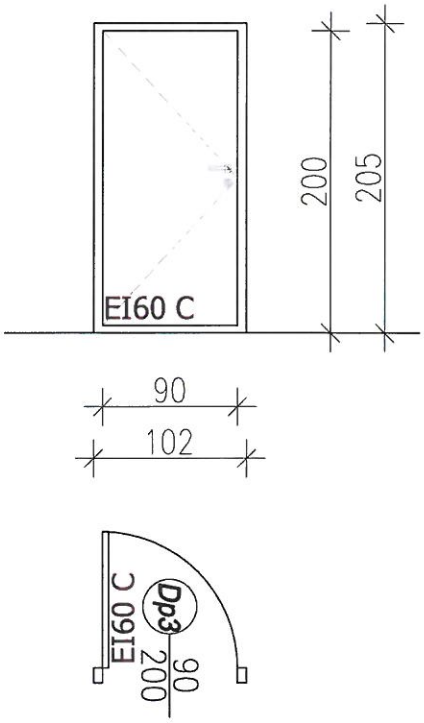

Wymiar w świetle otworu	So	102
	Ho	205
Wymiar w świetle przejścia	S	90
	H	200
ILOŚĆ		P–1

UWAGI: TOLERANCJA WYKONANIA MURU= –10mm
W PRZYPADKU UŻYCIA NAZWY PRODUKTU BĄDŹ PRODUCENTA DOPUSZCZA SIĘ ZASTOSOWANIE MATERIAŁU RÓWNOWAŻNEGO POD WZGLĘDEM PARAMETRÓW TECHNICZNYCH I FUNKCJI JAKIEJ MA SŁUŻYĆ.
WYMIARY SPRAWDZIĆ NA BUDOWIE

SYMBOL	Dp4
RODZAJ SKRZYDŁA I OŚCIEŻNICY	–drzwi stalowe przeciwpożarowe,przylgowe, rozwierane jednoskrzydłowe o odporności ogniowej EI60. Skrzydła drzwiowe wykonane z dwóch tłoczonych, ocynkowanych blach stalowych. Wypełnienie skrzydeł drzwiowych wełną mineralną.Drzwi wykończone w kolorze szarym RAL 7047 –drzwi wykonane jako bezprogowe –ościeżnica stalowa malowana na kolor szary RAL 7047
WYPOSAŻENIE	– komplet zamka i wkładka – komplet klamka– klamka – w przypadku drzwi wyposażonych w system kontroli dostępu komplet gałka–klamka – samozamykacz siła PN EN 2–6, z tłumieniem otwierania+ szyna ślizgowa z dźwignią
SCHEMAT	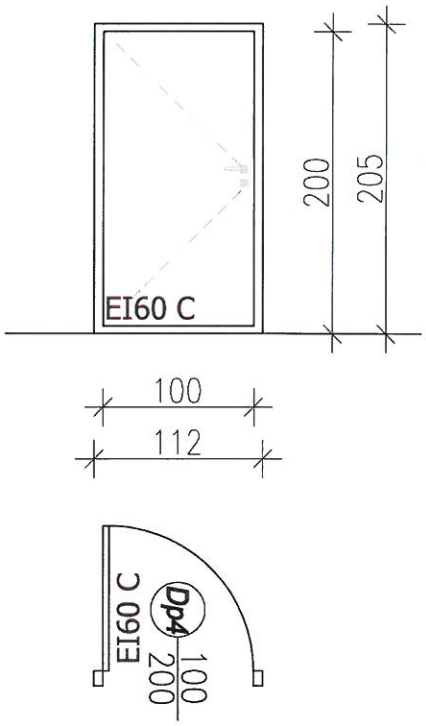

Wymiar w świetle otworu	So	112
	Ho	205
Wymiar w świetle przejścia	S	100
	H	200
ILOŚĆ		P–1

UWAGI: TOLERANCJA WYKONANIA MURU= –10mm
W PRZYPADKU UŻYCIA NAZWY PRODUKTU BĄDŹ PRODUCENTA DOPUSZCZA SIĘ ZASTOSOWANIE MATERIAŁU RÓWNOWAŻNEGO POD WZGLĘDEM PARAMETRÓW TECHNICZNYCH I FUNKCJI JAKIEJ MA SŁUŻYĆ.
WYMIARY SPRAWDZIĆ NA BUDOWIE

SYMBOL	Dp5
RODZAJ SKRZYDŁA I OŚCIEŻNICY	-drzwi stalowe przeciwpożarowe,przylgowe, rozwierane jednoskrzydłowe o odporności ogniowej EI30. Skrzydła drzwiowe wykonane z dwóch tłoczonych, ocynkowanych blach stalowych. Wypełnienie skrzydeł drzwiowych wełną mineralną. Drzwi wykończone w kolorze szarym RAL 7047 -drzwi pełne z przeszkleniem ognioodpornym -drzwi wykonane jako bezprogowe -ościeżnica stalowa malowana na kolor szary RAL 7047
WYPOSAŻENIE	- komplet zamka i wkładka - komplet klamka- klamka - w przypadku drzwi wyposażonych w system kontroli dostępu komplet gałka-klamka - samozamykacz siła PN EN 2-6, z tłumieniem otwierania+ szyna ślizgowa z dźwignią
SCHEMAT	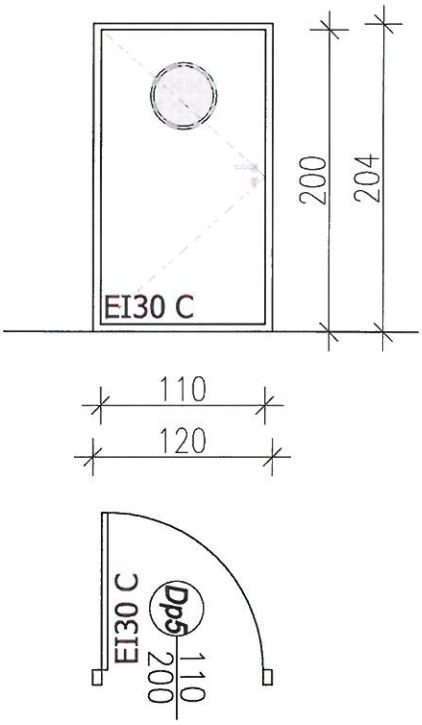

Wymiar w świetle otworu	So	120
	Ho	204
Wymiar w świetle przejścia	S	110
	H	200
ILOŚĆ		P-1/ L-1

UWAGI: TOLERANCJA WYKONANIA MURU= -10mm
W PRZYPADKU UŻYCIA NAZWY PRODUKTU BĄDŹ PRODUCENTA DOPUSZCZA SIĘ ZASTOSOWANIE MATERIAŁU RÓWNOWAŻNEGO POD WZGLĘDEM PARAMETRÓW TECHNICZNYCH I FUNKCJI JAKIEJ MA SŁUŻYĆ.
WYMIARY SPRAWDZIĆ NA BUDOWIE

SYMBOL	Dp6
RODZAJ SKRZYDŁA I OŚCIEŻNICY WYPOSAŻENIE	–sysytem okienno drzwiowy –konstrukcja systemu oparta o izolowane termicznie profile aluminiowe, których głębokość wynosi 78mm charakteryzujące się niską wartością współczynnika przenikania ciepła dzięki zastosowaniu w ich budowie m.in. specjalnych profilowanych przekładek termicznych o szerokości 34 mm. Zapewnienie odporności konstrukcji na wysoką temperaturę poprzez specjalne elementy izolacji ogniowej wprowadzone w komory wewnętrzne profili i w przestrzenie izolacyjne między profilami oraz stalowe akcesoria i łączniki –drzwi jednoskrzydłowe o odpornosci ogniowej EI30 –profile aluminium naturalne –wypełnienie – szyba zespolona, szkło przeciwpożarowe EI30 – komplet zamka i wkładka – komplet klamka– klamka – w przypadku drzwi wyposażonych w system kontroli dostępu komplet gałka–klamka – samozamykacz siła PN EN 2–6, z tłumieniem otwierania+ szyna ślizgowa z dźwignią
SCHEMAT	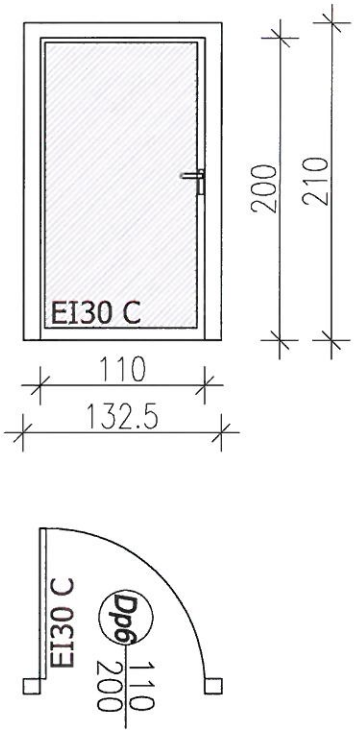

Wymiar w świetle otworu	So	134.5
	Ho	210
Wymiar w świetle przejścia	S	110.4
	H	200
ILOŚĆ		P–1/ L–1

UWAGI:
LUZ MONTAŻOWY OK. 10MM NA STRONĘ
TOLERANCJA WYKONANIA MURU= –10mm
W PRZYPADKU UŻYCIA NAZWY PRODUKTU BĄDŹ PRODUCENTA DOPUSZCZA SIĘ ZASTOSOWANIE MATERIAŁU RÓWNOWAŻNEGO POD WZGLĘDEM PARAMETRÓW TECHNICZNYCH I FUNKCJI JAKIEJ MA SŁUŻYĆ.
WYMIARY SPRAWDZIĆ NA BUDOWIE

SYMBOL	Dp7
RODZAJ SKRZYDŁA I OŚCIEŻNICY	–sysytem okienno drzwiowy –konstrukcja systemu oparta o izolowane termicznie profile aluminiowe, których głębokość wynosi 78mm charakteryzujące się niską wartością współczynnika przenikania ciepła dzięki zastosowaniu w ich budowie m.in. specjalnych profilowanych przekładek termicznych o szerokości 34 mm. Zapewnienie odporności konstrukcji na wysoką temperaturę poprzez specjalne elementy izolacji ogniowej wprowadzone w komory wewnętrzne profili i w przestrzenie izolacyjne między profilami oraz stalowe akcesoria i łączniki –drzwi jednoskrzydłowe o odpornosci ogniowej EI60 –profile aluminium naturalne –wypełnienie – szyba zespolona, szkło przeciwpożarowe EI60
WYPOSAŻENIE	– komplet zamka i wkładka – komplet klamka– klamka – w przypadku drzwi wyposażonych w system kontroli dostępu komplet gałka–klamka – samozamykacz siła PN EN 2–6, z tłumieniem otwierania+ szyna ślizgowa z dźwignią
SCHEMAT	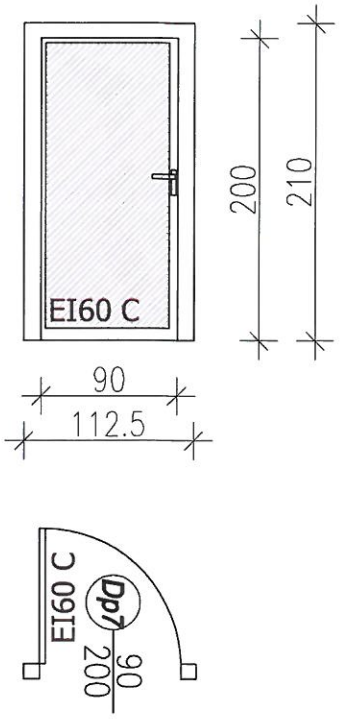

Wymiar w świetle otworu	So	114.5
	Ho	210
Wymiar w świetle przejścia	S	90.4
	H	200
ILOŚĆ		P–1

UWAGI:
LUZ MONTAŻOWY OK. 10MM NA STRONĘ
TOLERANCJA WYKONANIA MURU= –10mm
W PRZYPADKU UŻYCIA NAZWY PRODUKTU BĄDŹ PRODUCENTA DOPUSZCZA SIĘ ZASTOSOWANIE MATERIAŁU RÓWNOWAŻNEGO POD WZGLĘDEM PARAMETRÓW TECHNICZNYCH I FUNKCJI JAKIEJ MA SŁUŻYĆ.
WYMIARY SPRAWDZIĆ NA BUDOWIE

SYMBOL	Dp8
RODZAJ SKRZYDŁA I OŚCIEŻNICY	-drzwi stalowe przeciwpożarowe, przylgowe, rozwierane dwuskrzydłowe o odporności ogniowej EI30. Skrzydła drzwiowe wykonane z dwóch tłoczonych, ocynkowanych blach stalowych. Wypełnienie skrzydeł drzwiowych wełną mineralną. Drzwi wykończone w kolorze szarym RAL 7047. W drzwiach dwuskrzydłowych do skrzydła biernego montowana belka przymykowa, w której osadzona jest uszczelka przymykowa oraz pęczniejąca. -drzwi wykonane jako bezprogowe -ościeżnica stalowa malowana na kolor RAL 7047
WYPOSAŻENIE	- komplet zamka i wkładka - komplet klamka- klamka - w przypadku drzwi wyposażonych w system kontroli dostępu komplet gałka-klamka - samozamykacz siła PN EN 2-6, z tłumieniem otwierania+_Szyna ślizgowa ISM wspólna na całej szerokości drzwi, z regulatorem kolejności zamykania i dźwignią
SCHEMAT	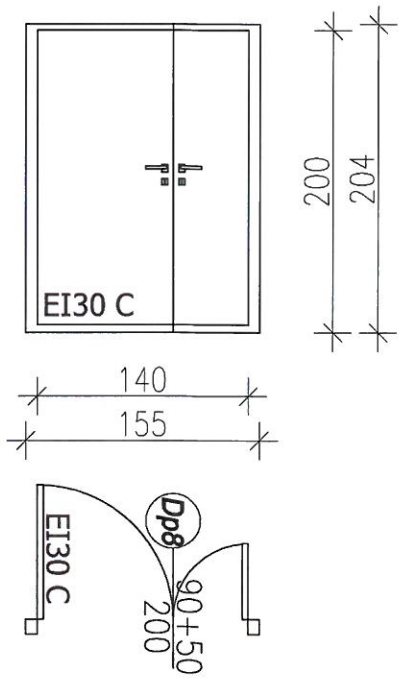

Wymiar w świetle otworu	So	155
	Ho	204
Wymiar w świetle przejścia	S	140
	H	200
ILOŚĆ		P-2

UWAGI: TOLERANCJA WYKONANIA MURU= -10mm
W PRZYPADKU UŻYCIA NAZWY PRODUKTU BĄDŹ PRODUCENTA DOPUSZCZA SIĘ ZASTOSOWANIE MATERIAŁU RÓWNOWAŻNEGO POD WZGLĘDEM PARAMETRÓW TECHNICZNYCH I FUNKCJI JAKIEJ MA SŁUŻYĆ.
WYMIARY SPRAWDZIĆ NA BUDOWIE

ZESTAWIENIE ŚCIANEK SZKLANYCH

SYMBOL	S1
RODZAJ SKRZYDŁA I OŚCIEŻNICY WYPOSAŻENIE	–ścianka szklana o profilach aluminiowych z przekładką termiczną –ścianka o odporności ogniowej EI60 z drzwiami dwuskrzydłowymi o odporności ogniowej EI30 –wypełnienie szyba bezpieczna –profile z aluminium anodowanego w kolorze naturalnym –co ok 600cm słupek dylatacyjny –samozamykacz siła PN EN 2–6, z tłumieniem otwierania +_szyna ślizgowa ISM wspólna na całej szerokości drzwi, z regulatorem kolejności zamykania i dźwignią
SCHEMAT	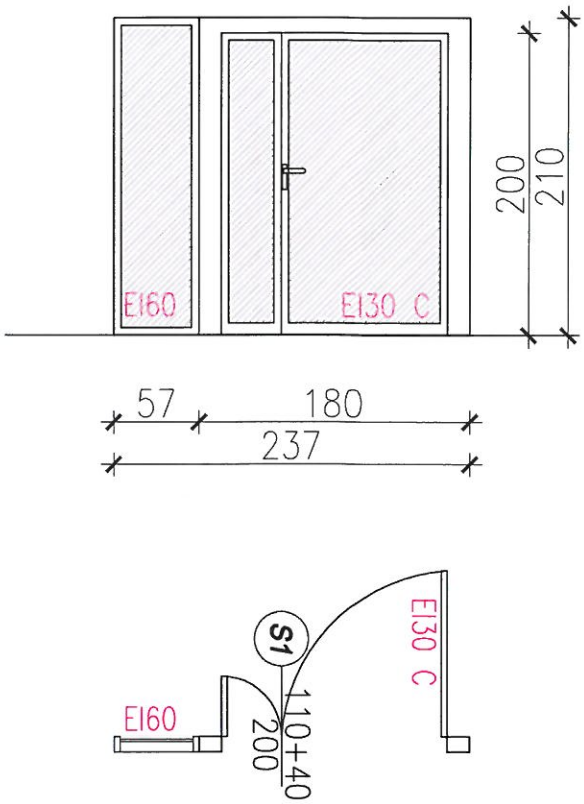

Wymiar w świetle otworu	So	237
	Ho	210
ILOŚĆ		1

UWAGI:

LUZ MONTAŻOWY OK. 10MM NA STRONĘ

TOLERANCJA WYKONANIA MURU= –10mm

W PRZYPADKU UŻYCIA NAZWY PRODUKTU BĄDŹ PRODUCENTA DOPUSZCZA SIĘ ZASTOSOWANIE MATERIAŁU RÓWNOWAŻNEGO POD WZGLĘDEM PARAMETRÓW TECHNICZNYCH I FUNKCJI JAKIEJ MA SŁUŻYĆ.

WYMIARY SPRAWDZIĆ NA BUDOWIE

SYMBOL	S2
RODZAJ SKRZYDŁA I OŚCIEŻNICY WYPOSAŻENIE	–ścianka szklana o profilach aluminiowych z przekładką termiczną –ścianka o odporności ogniowej EI60 z drzwiami dwuskrzydłowymi o odporności ogniowej EI30 –wypełnienie szyba bezpieczna –profile z aluminium anodowanego w kolorze naturalnym –co ok 600cm słupek dylatacyjny –samozamykacz siła PN EN 2–6, z tłumieniem otwierania +_szyna ślizgowa ISM wspólna na całej szerokości drzwi, z regulatorem kolejności zamykania i dźwignią
SCHEMAT	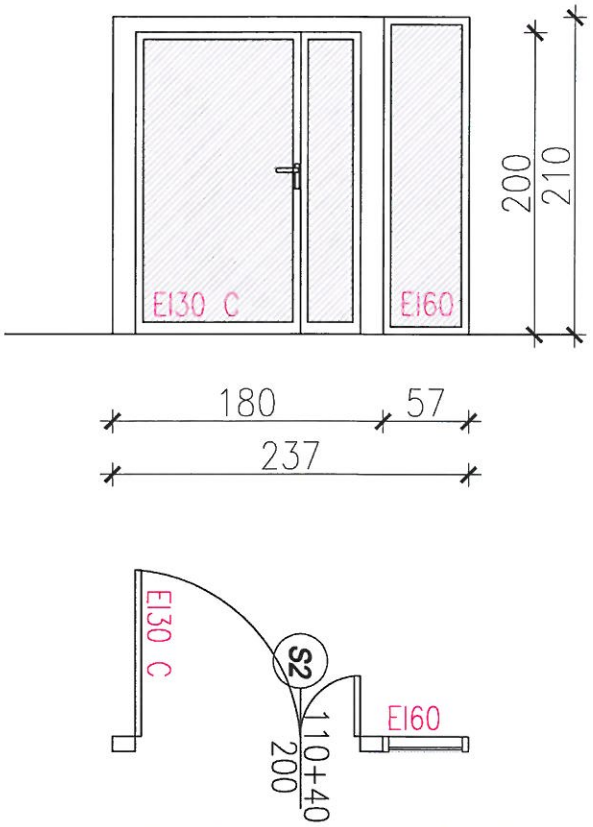
Wymiar w świetle otworu — So	237
Wymiar w świetle otworu — Ho	210
ILOŚĆ	1

UWAGI:

LUZ MONTAŻOWY OK. 10MM NA STRONĘ

TOLERANCJA WYKONANIA MURU= –10mm

W PRZYPADKU UŻYCIA NAZWY PRODUKTU BĄDŹ PRODUCENTA DOPUSZCZA SIĘ ZASTOSOWANIE MATERIAŁU RÓWNOWAŻNEGO POD WZGLĘDEM PARAMETRÓW TECHNICZNYCH I FUNKCJI JAKIEJ MA SŁUŻYĆ.

WYMIARY SPRAWDZIĆ NA BUDOWIE

SYMBOL	S3
RODZAJ SKRZYDŁA I OŚCIEŻNICY WYPOSAŻENIE	–ścianka szklana z drzwiami szklanymi dwuskrzydłowymi dymoszczelnymi –wypełnienie – szyba zespolona –profile z aluminium anodowanego w kolorze naturalnym –samozamykacz siła PN EN 2–6, z tłumieniem otwierania + szyna ślizgowa E–ISM wspólna na całej szerokości drzwi, z zintegrowanym regulatorem kolejności zamykania, obustronną elektromechaniczną blokadą otwarcia i dźwigniami
SCHEMAT	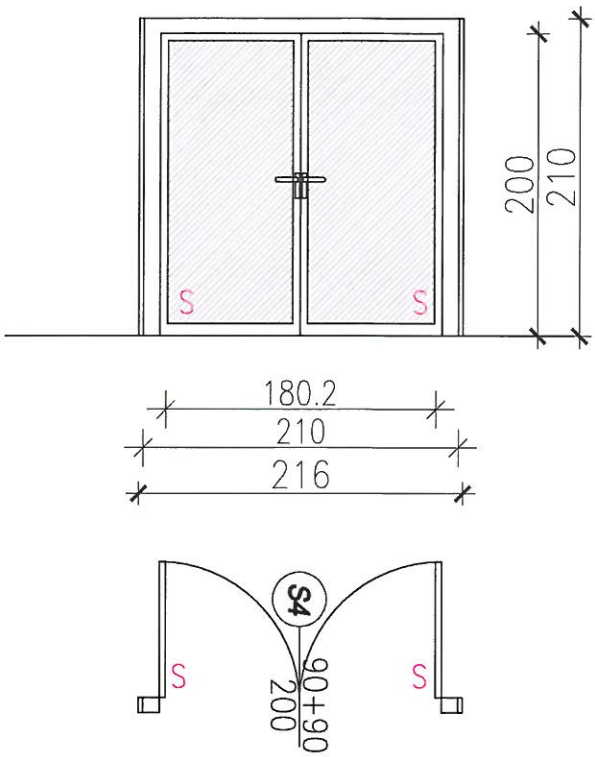
Wymiar w świetle otworu — So	216
Wymiar w świetle otworu — Ho	210
ILOŚĆ	1

UWAGI:

LUZ MONTAŻOWY OK. 10MM NA STRONĘ

TOLERANCJA WYKONANIA MURU= –10mm

W PRZYPADKU UŻYCIA NAZWY PRODUKTU BĄDŹ PRODUCENTA DOPUSZCZA SIĘ ZASTOSOWANIE MATERIAŁU RÓWNOWAŻNEGO POD WZGLĘDEM PARAMETRÓW TECHNICZNYCH I FUNKCJI JAKIEJ MA SŁUŻYĆ.

WYMIARY SPRAWDZIĆ NA BUDOWIE

SYMBOL	S4
RODZAJ SKRZYDŁA I OŚCIEŻNICY WYPOSAŻENIE	–ścianka szklana o profilach aluminiowych z przekładką termiczną –ścianka o odporności ogniowej EI60 z drzwiami jednoskrzydłowymi o odporności ogniowej EI30 –wypełnienie szyba bezpieczna –profile z aluminium anodowanego w kolorze naturalnym –co ok 600cm słupek dylatacyjny –samozamykacz siła PN EN 2–6, z tłumieniem otwierania + szyna ślizgowa z dźwignią

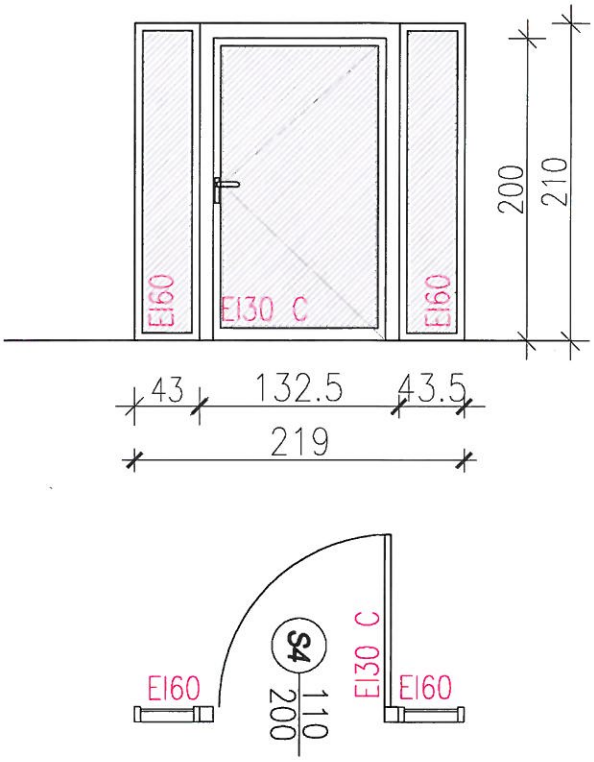

Wymiar w świetle otworu	So	219
	Ho	210
ILOŚĆ		1

UWAGI:

LUZ MONTAŻOWY OK. 10MM NA STRONĘ

TOLERANCJA WYKONANIA MURU= –10mm

W PRZYPADKU UŻYCIA NAZWY PRODUKTU BĄDŹ PRODUCENTA DOPUSZCZA SIĘ ZASTOSOWANIE MATERIAŁU RÓWNOWAŻNEGO POD WZGLĘDEM PARAMETRÓW TECHNICZNYCH I FUNKCJI JAKIEJ MA SŁUŻYĆ.

WYMIARY SPRAWDZIĆ NA BUDOWIE

SYMBOL	S5
RODZAJ SKRZYDŁA I OŚCIEŻNICY WYPOSAŻENIE	–ścianka szklana o profilach aluminiowych z przekładką termiczną –ścianka o odporności ogniowej EI60 z drzwiami jednoskrzydłowymi o odporności ogniowej EI30 –wypełnienie szyba bezpieczna –profile z aluminium anodowanego w kolorze naturalnym –co ok 600cm słupek dylatacyjny –samozamykacz siła PN EN 2–6, z tłumieniem otwierania + szyna ślizgowa z dźwignią
	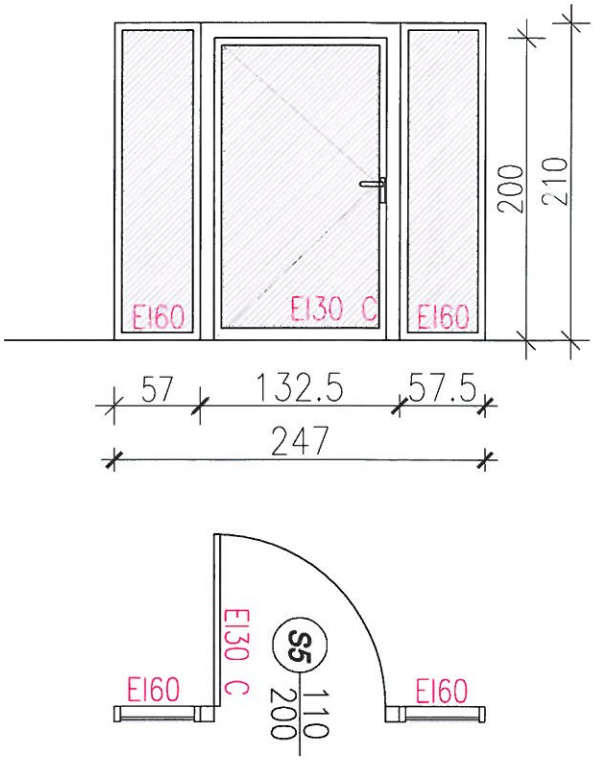
Wymiar w świetle otworu — So	247
Wymiar w świetle otworu — Ho	210
ILOŚĆ	1

UWAGI:

LUZ MONTAŻOWY OK. 10MM NA STRONĘ

TOLERANCJA WYKONANIA MURU= –10mm

W PRZYPADKU UŻYCIA NAZWY PRODUKTU BĄDŹ PRODUCENTA DOPUSZCZA SIĘ ZASTOSOWANIE MATERIAŁU RÓWNOWAŻNEGO POD WZGLĘDEM PARAMETRÓW TECHNICZNYCH I FUNKCJI JAKIEJ MA SŁUŻYĆ.

WYMIARY SPRAWDZIĆ NA BUDOWIE

SYMBOL	S6
RODZAJ SKRZYDŁA I OŚCIEŻNICY	–ścianka szklana o profilach aluminiowych bez izolacji termicznej –ścianka z drzwiami szklanymi jednoskrzydłowymi –wypełnienie szyba bezpieczna –profile z aluminium anodowanego w kolorze naturalnym

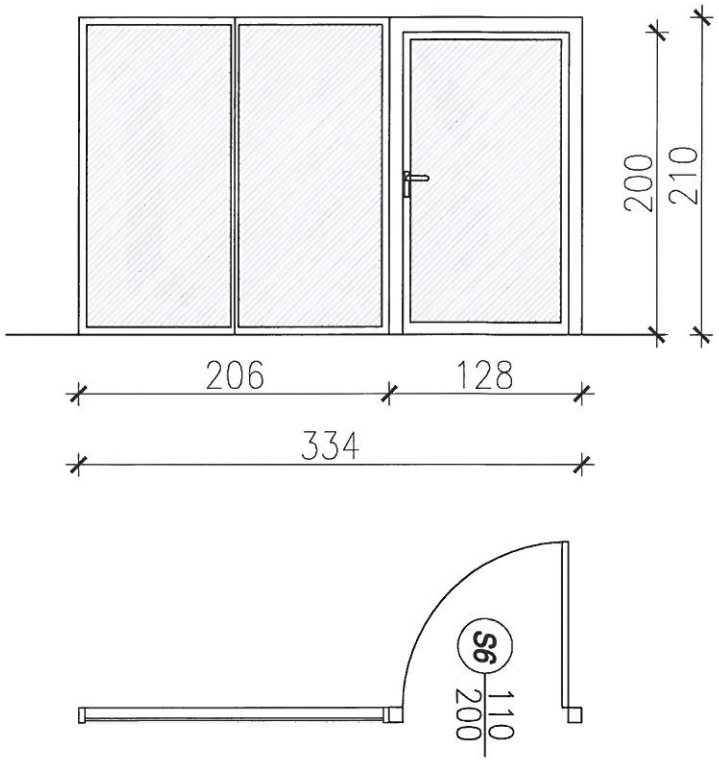

Wymiar w świetle otworu	So	334
	Ho	210
ILOŚĆ		1

UWAGI:

LUZ MONTAŻOWY OK. 10MM NA STRONĘ

TOLERANCJA WYKONANIA MURU= –10mm

W PRZYPADKU UŻYCIA NAZWY PRODUKTU BĄDŹ PRODUCENTA DOPUSZCZA SIĘ ZASTOSOWANIE MATERIAŁU RÓWNOWAŻNEGO POD WZGLĘDEM PARAMETRÓW TECHNICZNYCH I FUNKCJI JAKIEJ MA SŁUŻYĆ.

WYMIARY SPRAWDZIĆ NA BUDOWIE

SYMBOL		S7
RODZAJ SKRZYDŁA I OŚCIEŻNICY		–ścianka szklana o profilach aluminiowych bez izolacji termicznej –ścianka z drzwiami szklanymi jednoskrzydłowymi –wypełnienie szyba bezpieczna –profile z aluminium anodowanego w kolorze naturalnym
		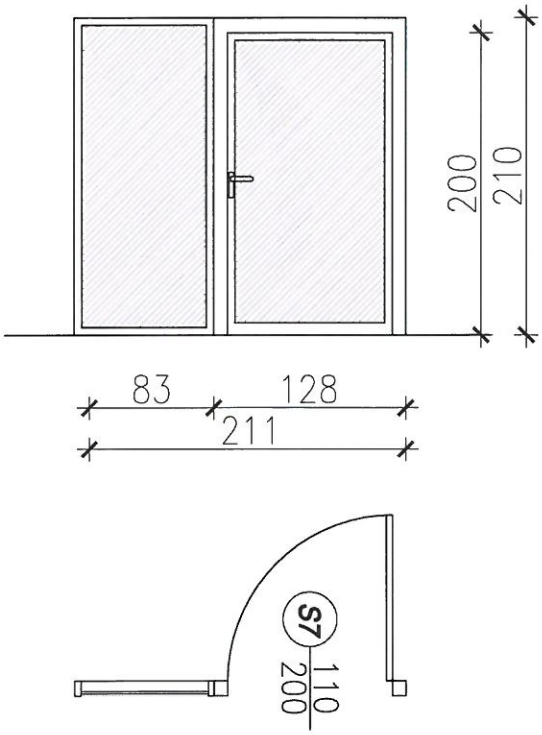
Wymiar w świetle otworu	So	211
	Ho	210
ILOŚĆ		1

UWAGI:

LUZ MONTAŻOWY OK. 10MM NA STRONĘ

TOLERANCJA WYKONANIA MURU= –10mm

W PRZYPADKU UŻYCIA NAZWY PRODUKTU BĄDŹ PRODUCENTA DOPUSZCZA SIĘ ZASTOSOWANIE MATERIAŁU RÓWNOWAŻNEGO POD WZGLĘDEM PARAMETRÓW TECHNICZNYCH I FUNKCJI JAKIEJ MA SŁUŻYĆ.

WYMIARY SPRAWDZIĆ NA BUDOWIE

SYMBOL	S8
RODZAJ SKRZYDŁA I OŚCIEŻNICY	–ścianka szklana o profilach aluminiowych bez izolacji termicznej –ścianka z drzwiami szklanymi jednoskrzydłowymi –wypełnienie szyba bezpieczna –profile z aluminium anodowanego w kolorze naturalnym

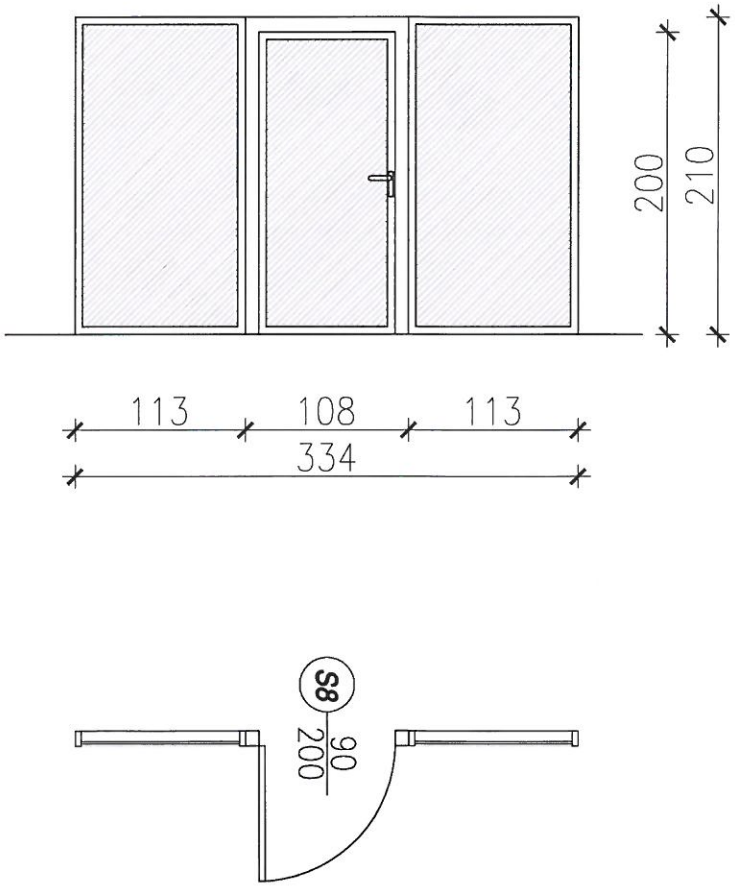

Wymiar w świetle otworu	So	334
	Ho	210
ILOŚĆ		1

UWAGI:

LUZ MONTAŻOWY OK. 10MM NA STRONĘ

TOLERANCJA WYKONANIA MURU= –10mm

W PRZYPADKU UŻYCIA NAZWY PRODUKTU BĄDŹ PRODUCENTA DOPUSZCZA SIĘ ZASTOSOWANIE MATERIAŁU RÓWNOWAŻNEGO POD WZGLĘDEM PARAMETRÓW TECHNICZNYCH I FUNKCJI JAKIEJ MA SŁUŻYĆ.

WYMIARY SPRAWDZIĆ NA BUDOWIE

SYMBOL	S9
RODZAJ SKRZYDŁA I OŚCIEŻNICY WYPOSAŻENIE	–ścianka szklana o profilach aluminiowych z przekładką termiczną –ścianka z drzwiami dwuskrzydłowymi o odporności ogniowej EI60 –wypełnienie szyba bezpieczna –profile z aluminium anodowanego w kolorze naturalnym –co ok 600cm słupek dylatacyjny –samozamykacz siła PN EN 2–6, z tłumieniem otwierania + szyna ślizgowa E–ISM wspólna na całej szerokości drzwi, z zintegrowanym regulatorem kolejności zamykania, obustronną elektromechaniczną blokadą otwarcia i dźwigniami

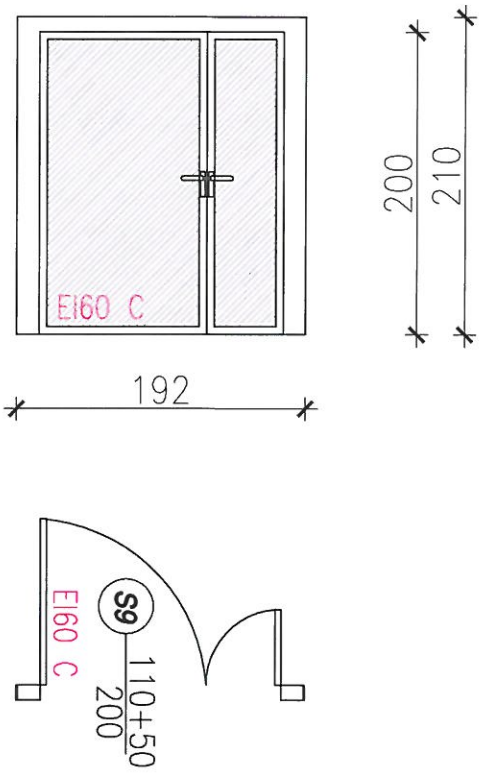

Wymiar w świetle otworu	So	192
	Ho	210
ILOŚĆ		1

UWAGI:

LUZ MONTAŻOWY OK. 10MM NA STRONĘ

TOLERANCJA WYKONANIA MURU= –10mm

W PRZYPADKU UŻYCIA NAZWY PRODUKTU BĄDŹ PRODUCENTA DOPUSZCZA SIĘ ZASTOSOWANIE MATERIAŁU RÓWNOWAŻNEGO POD WZGLĘDEM PARAMETRÓW TECHNICZNYCH I FUNKCJI JAKIEJ MA SŁUŻYĆ.

WYMIARY SPRAWDZIĆ NA BUDOWIE

SYMBOL		S10
RODZAJ SKRZYDŁA I OŚCIEŻNICY		–ścianka szklana o profilach aluminiowych bez izolacji termicznej –wypełnienie szyba bezpieczna –profile z aluminium anodowanego w kolorze naturalnym
		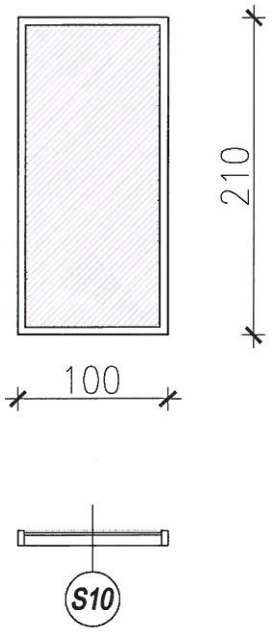
Wymiar w świetle otworu	So	100
	Ho	210
ILOŚĆ		2

UWAGI:

LUZ MONTAŻOWY OK. 10MM NA STRONĘ

TOLERANCJA WYKONANIA MURU= –10mm

W PRZYPADKU UŻYCIA NAZWY PRODUKTU BĄDŹ PRODUCENTA DOPUSZCZA SIĘ ZASTOSOWANIE MATERIAŁU RÓWNOWAŻNEGO POD WZGLĘDEM PARAMETRÓW TECHNICZNYCH I FUNKCJI JAKIEJ MA SŁUŻYĆ.

WYMIARY SPRAWDZIĆ NA BUDOWIE

SYMBOL	S11
RODZAJ SKRZYDŁA I OŚCIEŻNICY	–ścianka szklana o profilach aluminiowych bez izolacji termicznej z drzwiami przesuwnymi –wypełnienie szyba bezpieczna –profile z aluminium anodowanego w kolorze naturalnym

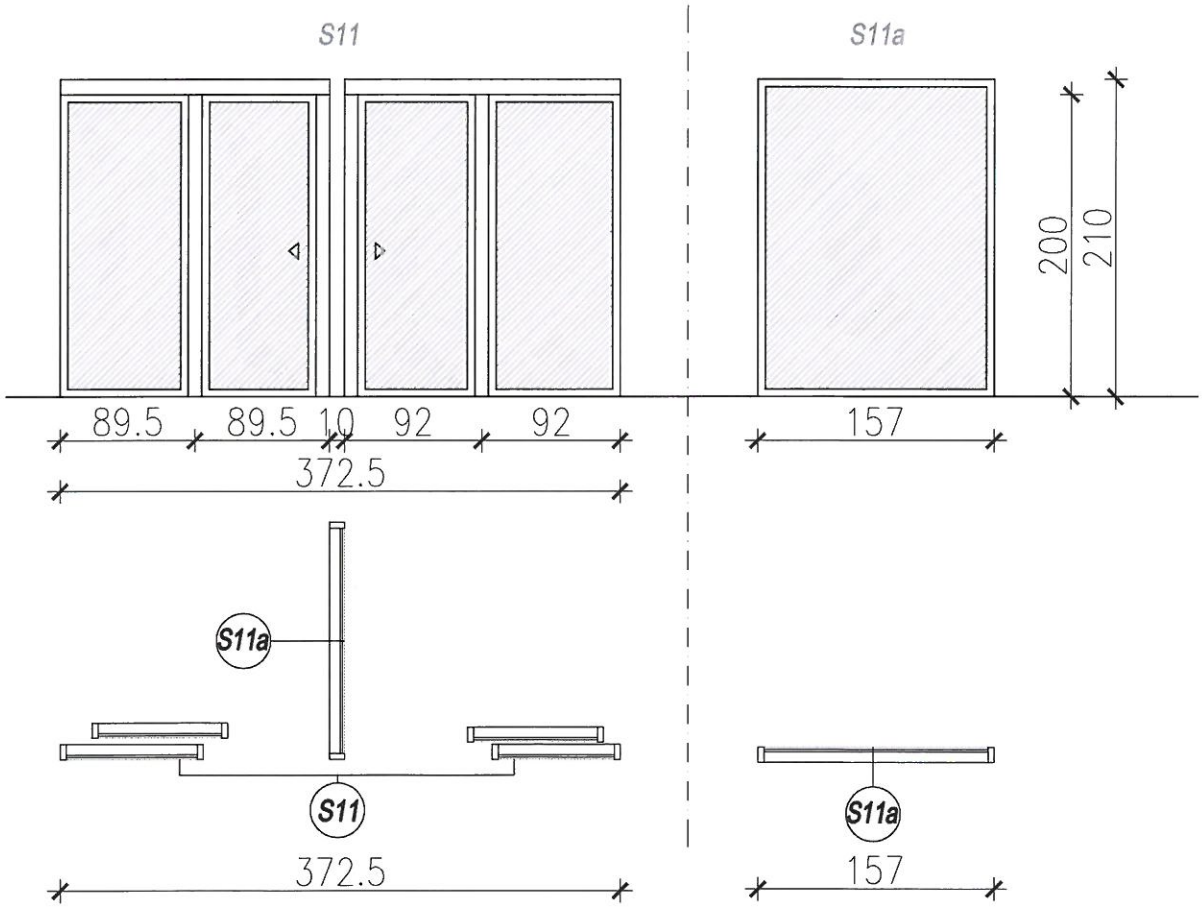

Wymiar w świetle otworu	So	372.5 + 157
	Ho	210
ILOŚĆ		1

UWAGI:

LUZ MONTAŻOWY OK. 10MM NA STRONĘ

TOLERANCJA WYKONANIA MURU= –10mm

W PRZYPADKU UŻYCIA NAZWY PRODUKTU BĄDŹ PRODUCENTA DOPUSZCZA SIĘ ZASTOSOWANIE MATERIAŁU RÓWNOWAŻNEGO POD WZGLĘDEM PARAMETRÓW TECHNICZNYCH I FUNKCJI JAKIEJ MA SŁUŻYĆ.

WYMIARY SPRAWDZIĆ NA BUDOWIE

SYMBOL	S12
RODZAJ SKRZYDŁA I OŚCIEŻNICY WYPOSAŻENIE	–ścianka szklana o profilach aluminiowych z przekładką termiczną –ścianka o odporności ogniowej EI60 z drzwiami dwuskrzydłowymi o odporności ogniowej EI30 –wypełnienie szyba bezpieczna –profile z aluminium anodowanego w kolorze naturalnym –co ok 600cm słupek dylatacyjny –samozamykacz siła PN EN 2–6, z tłumieniem otwierania+Szyna ślizgowa ISM wspólna na całej szerokości drzwi, z regulatorem kolejności zamykania i dźwignią.
SCHEMAT	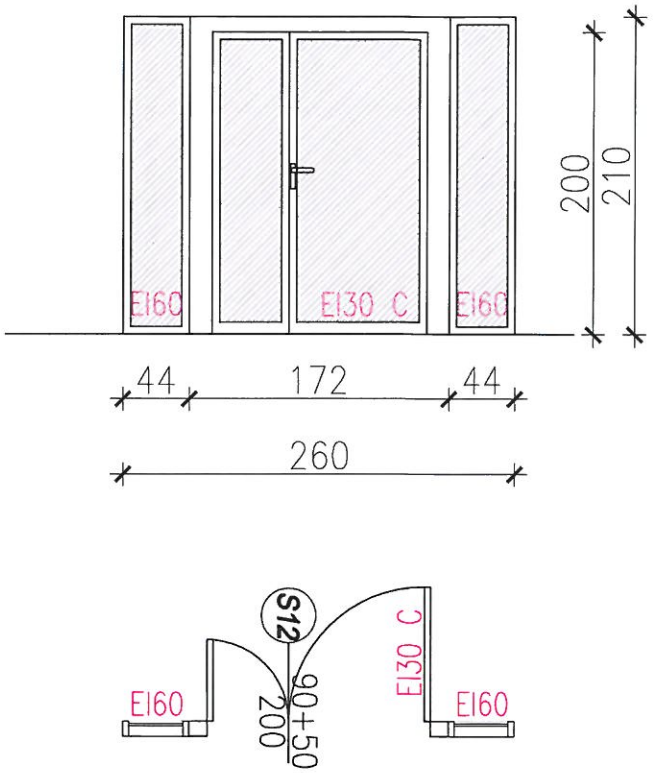

Wymiar w świetle otworu	So	260
	Ho	210
ILOŚĆ		2

UWAGI:

LUZ MONTAŻOWY OK. 10MM NA STRONĘ

TOLERANCJA WYKONANIA MURU= –10mm

W PRZYPADKU UŻYCIA NAZWY PRODUKTU BĄDŹ PRODUCENTA DOPUSZCZA SIĘ ZASTOSOWANIE MATERIAŁU RÓWNOWAŻNEGO POD WZGLĘDEM PARAMETRÓW TECHNICZNYCH I FUNKCJI JAKIEJ MA SŁUŻYĆ.

WYMIARY SPRAWDZIĆ NA BUDOWIE

ZESTAWIENIE KABIN SYSTEMOWYCH

SYMBOL	Ss1
RODZAJ SKRZYDŁA WYPOSAŻENIE	Kabiny wykonane z 30 mm grubości płyty wiórowej pokrytej obustronnie 0,9 mm grubości melamina w kolorze RAL 9016, o krawędziach wykończonych 3 mm grubości paskami ABS w kolorze RAL 9016, w połączeniu z systemem cofniętych aluminiowych profili anodowanych. Standardowa całkowita wysokość kabin 208 cm włączając 15 cm prześwit nad podłogą. Ściany i drzwi z 30 mm grubości laminowanej płyty wiórowej stanowią płaską powierzchnię poza klamkami i zawiasami. Krawędzie drzwi ze sfazowanymi paskami ABS. Aluminiowy profil przylgowy z uszczelką wpuszczany w krawędź drzwi. Krawędzie ścian frontowych oraz działowych mocowane do glazury aluminiowymi profilami U o długości całkowitej wysokości ścianki. Spinający profil górny z aluminium 30 x 30 mm cofnięty o 15 cm w głąb kabiny biegnie górnym brzegiem na całej długości ściany frontowej. Trzy zawiasy ze stali nierdzewnej. Klamka z niełamliwego nylonu w bezpiecznym kształcie C, rozeta z indykatorem wolne/zajęte i mechanizmem awaryjnego otwierania. Nóżki wykonane z rurki z rozetą ze stali nierdzewnej oraz wspornika z aluminium anodowanego umieszczone w ścianach działowych i mocowane śrubami do podłogi.
SCHEMAT	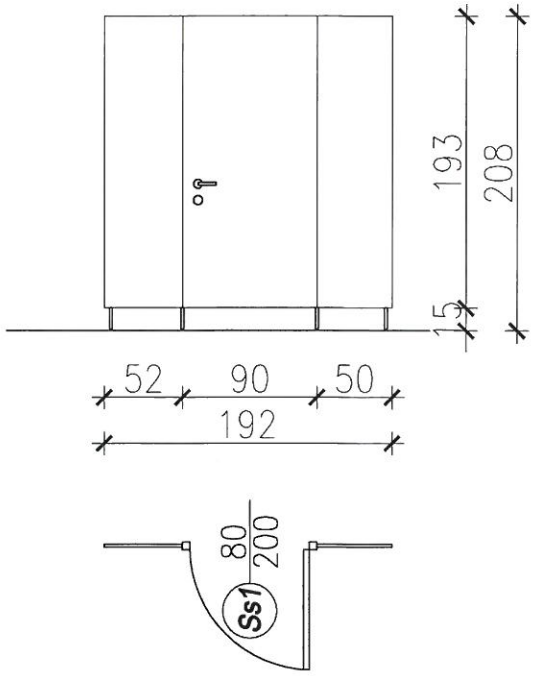
DRZWI:	P–1

POMIESZCZENIE 0.18 WC ODWIEDZAJĄCYCH

UWAGI:
W PRZYPADKU UŻYCIA NAZWY PRODUKTU BĄDŹ PRODUCENTA DOPUSZCZA SIĘ ZASTOSOWANIE MATERIAŁU RÓWNOWAŻNEGO POD WZGLĘDEM PARAMETRÓW TECHNICZNYCH I FUNKCJI JAKIEJ MA SŁUŻYĆ.

WYMIARY SPRAWDZIĆ NA BUDOWIE

SYMBOL	Ss2
RODZAJ SKRZYDŁA WYPOSAŻENIE	Kabiny wykonane z 30 mm grubości płyty wiórowej pokrytej obustronnie 0,9 mm grubości melamina w kolorze RAL 9016, o krawędziach wykończonych 3 mm grubości paskami ABS w kolorze RAL 9016, w połączeniu z systemem cofniętych aluminiowych profili anodowanych. Standardowa całkowita wysokość kabin 208 cm włączając 15 cm prześwit nad podłogą. Ściany i drzwi z 30 mm grubości laminowanej płyty wiórowej stanowią płaską powierzchnię poza klamkami i zawiasami. Krawędzie drzwi ze sfazowanymi paskami ABS. Aluminiowy profil przylgowy z uszczelką wpuszczany w krawędź drzwi. Krawędzie ścian frontowych oraz działowych mocowane do glazury aluminiowymi profilami U o długości całkowitej wysokości ścianki. Spinający profil górny z aluminium 30 x 30 mm cofnięty o 15 cm w głąb kabiny biegnie górnym brzegiem na całej długości ściany frontowej. Trzy zawiasy ze stali nierdzewnej. Klamka z niełamliwego nylonu w bezpiecznym kształcie C, rozeta z indykatorem wolne/zajęte i mechanizmem awaryjnego otwierania. Nóżki wykonane z rurki z rozetą ze stali nierdzewnej oraz wspornika z aluminium anodowanego umieszczone w ścianach działowych i mocowane śrubami do podłogi.
SCHEMAT	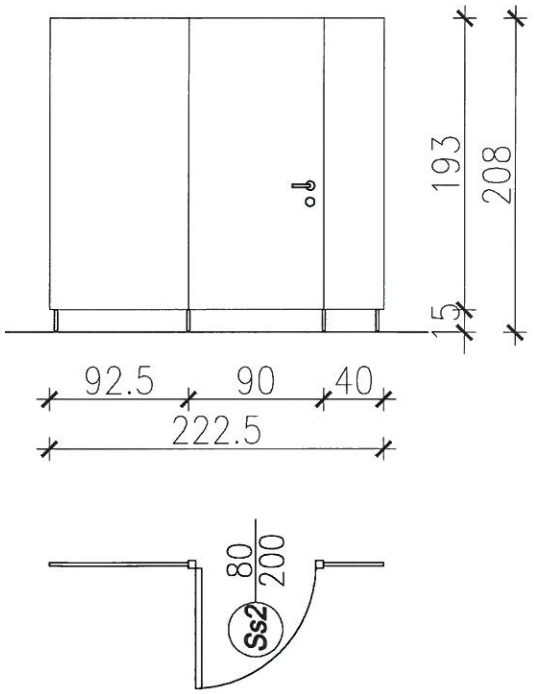
DRZWI:	L–1

POMIESZCZENIE 1.20 WC

UWAGI:
W PRZYPADKU UŻYCIA NAZWY PRODUKTU BĄDŹ PRODUCENTA DOPUSZCZA SIĘ ZASTOSOWANIE MATERIAŁU RÓWNOWAŻNEGO POD WZGLĘDEM PARAMETRÓW TECHNICZNYCH I FUNKCJI JAKIEJ MA SŁUŻYĆ.

WYMIARY SPRAWDZIĆ NA BUDOWIE

SYMBOL	Ss3
RODZAJ SKRZYDŁA WYPOSAŻENIE	Kabiny wykonane z 30 mm grubości płyty wiórowej pokrytej obustronnie 0,9 mm grubości melamina w kolorze RAL 9016, o krawędziach wykończonych 3 mm grubości paskami ABS w kolorze RAL 9016, w połączeniu z systemem cofniętych aluminiowych profili anodowanych. Standardowa całkowita wysokość kabin 208 cm włączając 15 cm prześwit nad podłogą. Ściany i drzwi z 30 mm grubości laminowanej płyty wiórowej stanowią płaską powierzchnię poza klamkami i zawiasami. Krawędzie drzwi ze sfazowanymi paskami ABS. Aluminiowy profil przylgowy z uszczelką wpuszczany w krawędź drzwi. Krawędzie ścian frontowych oraz działowych mocowane do glazury aluminiowymi profilami U o długości całkowitej wysokości ścianki. Spinający profil górny z aluminium 30 x 30 mm cofnięty o 15 cm w głąb kabiny biegnie górnym brzegiem na całej długości ściany frontowej. Trzy zawiasy ze stali nierdzewnej. Klamka z niełamliwego nylonu w bezpiecznym kształcie C, rozeta z indykatorem wolne/zajęte i mechanizmem awaryjnego otwierania. Nóżki wykonane z rurki z rozetą ze stali nierdzewnej oraz wspornika z aluminium anodowanego umieszczone w ścianach działowych i mocowane śrubami do podłogi.
SCHEMAT	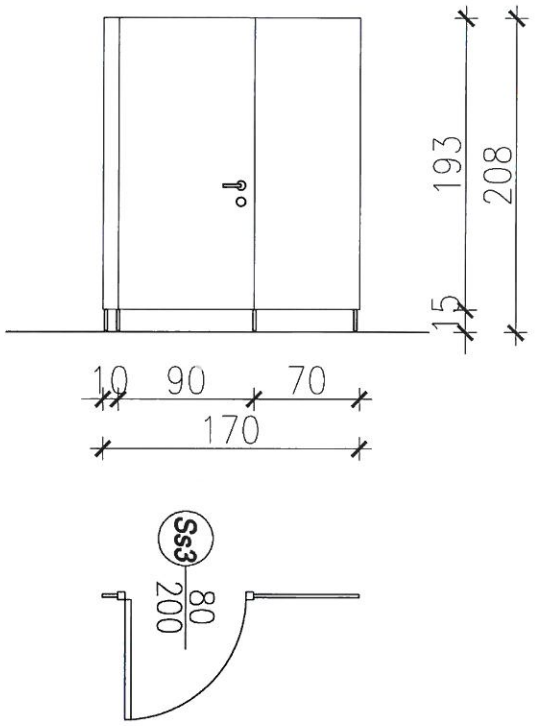
DRZWI:	L–1

POMIESZCZENIE 1.26a WC

UWAGI:

W PRZYPADKU UŻYCIA NAZWY PRODUKTU BĄDŹ PRODUCENTA DOPUSZCZA SIĘ ZASTOSOWANIE MATERIAŁU RÓWNOWAŻNEGO POD WZGLĘDEM PARAMETRÓW TECHNICZNYCH I FUNKCJI JAKIEJ MA SŁUŻYĆ.

WYMIARY SPRAWDZIĆ NA BUDOWIE

ZESTAWIENIE KLAP DYMOWYCH

KLAPA DYMOWA 100X100cm

ILOŚĆ - 1

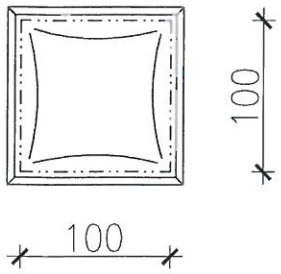

KLAPA DYMOWA 100X150cm

ILOŚĆ - 3

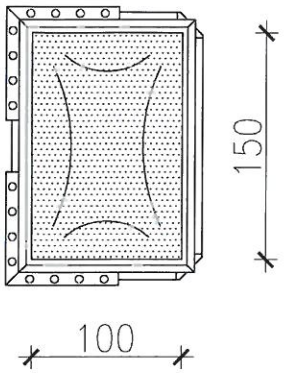

Powierzchnia oddymiania klatki schodowej (zgodnie z Polską Normą PN-B-02877-4)

Powierzchnia klatki schodowej
(do obliczeń przyjęto największą powierzchnie na piętrze I) – 56,8 m2

Wymagana powierzchnia czynna odymiania – Acz=2,84 m2
(5% powierzchni klatki schodowej)

Przyjęto 3 klapy o powierzchni geometrycznej Ag = 1,5 x 1,0 m= 1,5 m2 x 3 szt = 4,5 m2
Przyjęta powierzchnia czynna odymiania (wyposażona w owiewki)– Acz=0,99 m2 x 3 szt = 2,9 m2
Prolight typ E150/100 z owiewkami ma podstawie h=30 cm

Oddymianie szybu windowego
Szyb windowy D1 wyposażony jest w urządzenia służące do usuwania dymu w postaci klapy dymowej. Czynna powierzchnia oddymiania klapy wynosi nie mniej niż 2,5 % powierzchni rzutu poziomego podłogi szybu dźwigu (przy czym otwór pod klapę dymową posiada powierzchnię wynoszącą nie mniej niż 0,5 m2)
Przyjęto powierzchnię geometryczną Ag = 1,0 x 1,0 m= 1 m2
Przyjęta powierzchnia czynna odymiania (bez owiewek)– Acz=0,64 m2
Prolight typ C100 ma podstawie h=30 cm